2016년11월19일년 경비지도사 2차(기계경비개론) 필기시험 기출문제 답안

【1과목 : 40문제】 기계경비개론	1	2	3	4	5	6	7	8	9	10
	④	④	②	①	①	④	③	③	②	②
	11	12	13	14	15	16	17	18	19	20
	③	④	②	③	①	①	③	②	①	②
	21	22	23	24	25	26	27	28	29	30
	③	④	③	④	①	②	③	④	④	③
	31	32	33	34	35	36	37	38	39	40
	①	②	①	②	③	②	④	①	④	①

전자문제집 CBT 홈페이지 : https://www.cbtestpro.kr

최신 수정 자료와 해설(오타・오답・규정변경)은 cbtestpro.kr 웹 및 앱에서 확인하세요.

기출문제의 저작권은 출제기관에 있습니다. cbtestpro.kr 및 관련 앱에서는 편집 및 재구성 작업만 하였음을 밝힙니다.

CBT기출문제

전자문제집 CBT

빠르고 효과적으로 배워 시험 합격을 노려라!

Download on the App Store

GET IT ON Google Play

【1과목】 기계경비개론 (40문제)

1. 경비업법령상 일반경비지도사의 업무에 해당하지 않는 것은?

① 호송경비업무

② 특수경비업무

③ 신변보호업무

④ 기계경비업무

2. 자기장 속에서 도선이 움직일 때 전자유도 작용에 의하여 코일에 유기기전력이 발생하는 원리는?

① 렌쯔의 법칙

② 암페어의 법칙

③ 플레밍의 왼손 법칙

④ 플레밍의 오른손 법칙

3. 다음 회로에서 전류의 값(A)은?

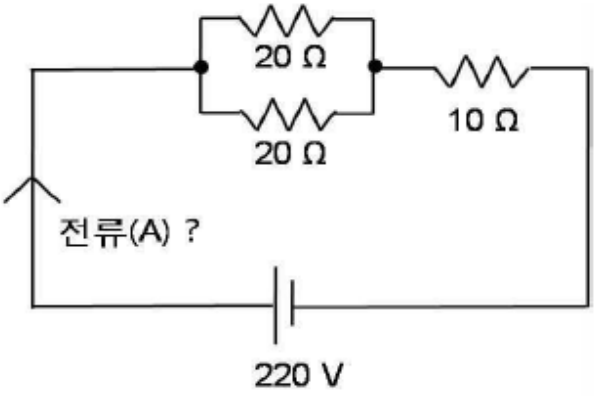

① 9

② 11

③ 13

④ 15

4. 정전압 회로, 안정화 전원회로에 입력전압의 제어소자로 사용되는 것은?

① 제너 다이오드

② 터널 다이오드

③ 발광 다이오드

④ 가변용량 다이오드

5. 광케이블에 관한 설명으로 옳지 않은 것은?

① 단일모드는 직경이 50 ㎛인 코어를 사용한다.

② 저손실이며 다중전송이 가능하다.

③ 코어와 클래드로 구성되어 있다.

④ 단일모드가 다중모드보다 장거리 전송에 적합하다.

6. 기계경비시스템의 주요 구성요소가 아닌 것은?

① 감지기

② 주장치

③ 경보장치

④ 지능형 영상인식장치

7. 전기 기기의 외함 접지에서 400 V 미만의 저압용 접지공사는?

① 제1종 접지공사

② 제2종 접지공사

③ 제3종 접지공사

④ 특별 제3종 접지공사

8. 기계경비시스템 설계 시 고려사항이 아닌 것은?

① 경비대상물의 선정

② 침입요인과 침입위협의 분석

③ 침입자 체포

④ 경비계획 수립

9. 다음에서 설명하는 통신망은?

- 근거리 통신망에 주로 사용한다.
- 장애가 발생한 호스트를 쉽게 찾을 수 있다.
- 컴퓨터와 단말기기의 연결을 서로 이웃하는 기기끼리만 연결한다.

① 트리형(tree network)

② 링형(ring network)

③ 버스형(bus network)

④ 성형(star network)

10. 기계경비시스템에 사용되는 주장치에 관한 설명으로 옳지 않은 것은?

① 감지기에서 송신되는 감지신호를 분석한다.

② 원거리 통신 장비 사이에서 메시지를 주고받는 양식과 규칙의 체계이다.

③ 입력 신호를 분석하여 출력으로 경보 등을 동작시킨다.

④ 입력장치, 출력 단말기 등과 상호 데이터를 교환한다.

11. CCTV 모니터 설치 시 주의 사항으로 옳은 것은?

① 모니터 배후가 어두운 장소는 피해서 설치한다.

② 자기를 발생하는 전기 기기와는 무관하므로 함께 설치하는 것이 좋다.

③ 모니터는 눈높이 보다 약간 낮게 설치한다.

④ 자연광이나 조명 빛이 모니터에 직접 들어오도록 설치한다.

12. 피사체 후면에 밝은 광원이 있더라도 적정 노출로 최적의 영상을 얻도록 하는 기능은?

① 자동 이득 제어

② 신호대 잡음비

③ 블루밍

④ 역광 보정

13. 석유화학공장이나 폭발성 가스 또는 증기가 존재하는 장소에 적합한 하우징은?

① 옥외 방진형 하우징

② 방폭형 하우징

③ 공냉식 하우징

④ 수냉식 하우징

14. 통신프로토콜의 3대 요소가 아닌 것은?

① 의미(semantics)

② 타이밍(timing)

③ 탬퍼(tamper)

④ 구문(syntax)

15. 화재 감지기 중 연기 감지기에 해당하는 것은?

① 이온화식

② 공기관식

③ 열전대식

④ 열반도체식

16. 다음에서 수동형 감지기를 모두 고른 것은?

ㄱ. 장력 감지기	ㄴ. 충격 감지기
ㄷ. 셔터 감지기	ㄹ. 적외선 감지기
ㅁ. 초음파 감지기	ㅂ. 열선 감지기

① ㄱ, ㄴ, ㅂ

② ㄱ, ㅁ, ㅂ

③ ㄴ, ㄷ, ㄹ

④ ㄷ, ㄹ, ㅁ

17. 감지기 구비조건에 해당하지 않는 것은?

① 안정도(stability)

② 감도(sensitivity)

③ 안전도(safety)

④ 복귀도(reversibility)

18. 적외선 감지기의 오보(오동작) 원인에 해당하지 않는 것은?

① 자연상의 외란광

② 흐린 날씨

③ 지진에 의한 진동

④ 소동물에 의한 차단

19. 주위온도가 일정 상승률 이상 되었을 경우 감지하는 화재 감지기는?

① 차동식 분포형 감지기

② 정온식 스포트형 감지기

③ 광전식 스포트형 감지기

④ 광전식 분리형 감지기

Download on the App Store 전자문제집 CBT(App Store) :[다운로드]
GET IT ON Google Play 전자문제집 CBT(Google Play) :[다운로드]

20. 이동인원이 많은 박물관의 유리 진열장 내부 침입자를 감지하기 위한 감지기로 적합한 것은?

① 초음파 감지기

② 열선 감지기

③ 셔터 감지기

④ 마이크로웨이브 감지기

21. 인간의 오감 중 촉각을 대신하는 감지기는?

① 광 감지기

② 소리 감지기

③ 습도 감지기

④ 화학 감지기

22. 화재 감지기 설치가 필요한 장소는?

① 헛간 등 외부와 기류가 통하는 장소로서 감지기가 유효하게 감지할 수 없는 장소

② 고온도 및 저온도로서 감지기의 기능이 정지되기 쉽거나 감지기의 유지관리가 어려운 장소

③ 부식성가스가 체류하고 있는 장소

④ 사무 공간 등 화재 발생의 위험이 많은 장소이나 유지관리가 어려운 장소

23. 가스 감지기에 관한 설명으로 옳지 않은 것은?

① 가스취급 기기로부터 4 m 이내에 설치한다.

② LNG를 사용하는 장소에는 천정 부근에 설치한다.

③ 가스 충전소는 감지기 설치 대상에서 제외한다.

④ 환풍기, 선풍기 주변에는 설치를 피한다.

24. 적외선 감지기에 관한 설명으로 옳은 것은?

① 적외선 감지기 파장 대역은 가시광선보다 짧다.

② 파장대역은 0.01 ~ 0.38㎛를 사용한다.

③ 원적외선 대역을 사용한다.

④ 옥내 및 옥외에도 사용 가능하다.

25. 차동식 분포형 감지기 중 공기관식 열감지기 설치 시 주의사항으로 옳지 않은 것은?

① 공기관 감열부는 극성이 있어 직렬 접속한다.

② 공기관의 굴곡부분의 반경은 5 mm 이상으로 한다.

③ 공기관 지지간격이 처지지 않도록 천장에 설치한다.

④ 공기관이 파손되어 공기가 새지 않도록 설치한다.

26. 영상변화를 감지하여 경보하거나 영상변화가 있을 때만 녹화하기 위해 사용 할 수 있는 기능은?

① 영상절환기능

② Motion Detection 기능

③ 영상분배기능

④ 영상분할기능

27. 동축케이블 “10C-2V”에서 2의 의미는?

① 외부도체의 내경(mm)

② 특성 임피던스 75 Ω

③ 절연체 종류

④ 2중 외부도체 + PVC외피

28. CCTV 컬러 카메라에서 컬러영상신호를 정확히 표현하기 위해 기본이 되는 3원색의 구성으로 옳은 것은?

① 적색, 백색, 흑색

② 적색, 청색, 황색

③ 적색, 황색, 녹색

④ 적색, 녹색, 청색

29. 1대의 카메라 영상을 2대 이상의 영상으로 분기하여 모니터 할 수 있도록 하는 기기는?

① 영상 절환기

② 화면 분할기

③ 영상 다중 기록기

④ 영상 분배기

30. 근접식(RF식) 카드에 관한 설명으로 옳지 않은 것은?

① 능동형 근접식 카드는 배터리가 내장되어있다.

② 능동형 근접식 카드에서는 13.56 MHz, 2.45 GHz 등의 주파수가 사용된다.

③ 대부분의 출입통제용은 수동형보다 능동형 근접식 카드를 많이 사용한다.

④ 근접식 카드는 리더기에 근접 시 코일에서 발진하는 고유 주파수를 이용한다.

31. 생체인식 시스템에서 생체인식기술 요구특성에 관한 설명으로 옳은 것은?

① 수용성은 시스템에 거부감을 갖지 않는 특성이다.

② 영구성은 시간이 지나면 변화, 변경시킬 수 있는 특성이다.

③ 기만성은 부정사용으로 시스템을 속이기 어려운 특성이다.

④ 독특성은 같은 특성을 갖는 사람이 많이 존재한다는 특성이다.

32. 출입통제시스템과 연계하여 사용하는 외부시스템이 아닌 것은?

① CCTV 시스템

② 수질제어 시스템

③ 주차관리 시스템

④ 근태관리 시스템

33. 전기적 자성에 의해 문틀의 장치와 문짝의 플레이트가 붙고(잠그고) 떨어지 는(열리는) 형태의 전기정은?

① Electric Magnetic

② Electric Strike

③ Dead-Bolt Lock

④ Fail Lock

34. 다음에서 설명하는 카드는?

- 다기능으로 활용된다.
- 사용이 편리하다.
- 복제가 어렵다.
- 다른 카드에 비해 고가이다.

① 마그네틱 카드

② IC 비접촉식 카드

③ 수동형 근접식(RF식) 카드

④ 능동형 근접식(RF식) 카드

35. 외곽침입감지장치 설치 시 선정원칙으로 옳지 않은 것은?

① 오경보, 오작동의 최소화

② 설치 및 유지보수 용이

③ 감지장비 설계의 공공기관 승인여부

④ 침입위치 표시 및 상황자료 보존

36. 신원을 인증하기 위한 매체로 옳지 않은 것은?

① 얼굴

② 혈액형

③ ID 카드

④ 지문

37. 출입통제를 강화하기 위해서 선택할 수 있는 방법으로 옳지 않은 것은?

① 출입문에 CCTV 카메라를 설치하여 출입자의 영상을 확인한 후 출입을 통제하는 방법

② 이중문을 사용하여 최초 출입문에 사용한 인식방법과 다른 형태의 인식방법을 최종 문에 사용하는 방법

③ 개인별 출입등급을 부여하고, 출입 가능한 구역을 설정한 출입통제시스템을 적용하는 방법

④ 출입문 잠금장치를 Dead Bolt 대신에 Electric Strike를 사용하는 방법

38. 외곽침입 센서 중 낙뢰에 가장 강한 센서는?

① 광섬유 센서(fiber optic sensor)

② 수평 전장 센서(horizontal electric field sensor)

③ 장력 센서(taut wire sensor)

④ 전장 감지기 센서(electric field sensor)

39. 외곽시스템인 장력 센서의 감지 원리에 관한 설명으로 옳은 것은?

① 전선에 형성된 전기장이 침입자에 의해 방해 받을 때 경보를 발생한다.

② 침입자가 울타리를 기어오르거나 절단 시에 발생하는 진동을 감지하여 경보를 발생한다.

③ 광섬유를 사용하며 감지를 위해 광섬유의 한쪽 끝에서 다른 쪽 끝으로 파동을 전달한다.

④ 일정량의 힘이 가해질 경우 인장력의 변화를 감지하여 경보를 발생한다.

40. 다음에서 설명하는 인식장치는?

- 출입통제시스템에서 출입자를 인식하기 위해 사용되는 생체인식장치이다.
- 비접촉으로 자연스럽게 확인할 수 있는 장점이 있으나, 주변 조명 등의 영향을 받을 수 있는 단점이 있다.

① 얼굴인식장치

② 음성인식장치

③ 정맥인식장치

④ 지문인식장치