2012년11월17일년 경비지도사 2차(기계경비개론) 필기시험 기출문제 답안

【1과목 : 40문제】 기계경비개론	1	2	3	4	5	6	7	8	9	10
	④	④	②	②	①	④	①	③	①	④
	11	12	13	14	15	16	17	18	19	20
	④	③	②	④	③	①	①	④	③	②
	21	22	23	24	25	26	27	28	29	30
	①	④	①	③	①	③	②	④	③	①
	31	32	33	34	35	36	37	38	39	40
	④	②	③	④	①	②	④	③	③	④

전자문제집 CBT 홈페이지 : https://www.cbtestpro.kr

최신 수정 자료와 해설(오타・오답・규정변경)은 cbtestpro.kr 웹 및 앱에서 확인하세요.

기출문제의 저작권은 출제기관에 있습니다. cbtestpro.kr 및 관련 앱에서는 편집 및 재구성 작업만 하였음을 밝힙니다.

CBT기출문제

전자문제집 CBT

빠르고 효과적으로 배워 시험 합격을 노려라!

Download on the App Store

GET IT ON Google Play

【1과목】 기계경비개론 (40문제)

1. 기계경비업무에 관한 설명으로 옳지 않은 것은?

① 경비대상시설에 기기를 설치한다.

② 도난, 화재 등 위험 발생을 방지하는 업무이다.

③ 계속적인 감시가 이루어지므로 인간의 감시보다 안정적이다.

❹ 현장에서 바로 신속하고 정확한 조치를 할 수 있다.

2. 생체인식 기술에서 요구하는 특성이 아닌 것은?

① 보편성

② 영구성

③ 기만성

❹ 불용성

3. 다음과 같은 회로에서 전압은?

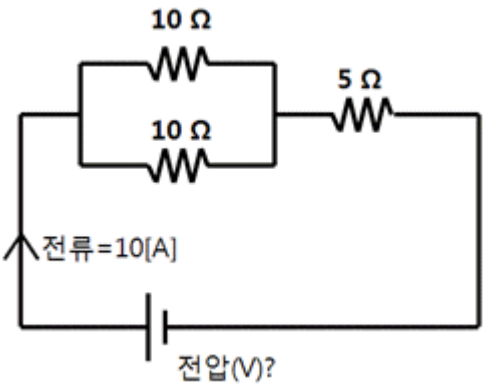

① 50 V

❷ 100 V

③ 125 V

④ 150 V

4. 외곽침입감지 시스템의 현장 제어반에 표시되지 않는 것은?

① 전원 상태

❷ 진동 종류

③ 이상 종류

④ 영역별 상태

5. 다음 설명 중 옳지 않은 것은?

❶ 전류의 세기는 저항값에 비례한다.

② 전력은 전압과 전류의 곱이다.

③ 1[Ω]은 도체 양단에 1[V]의 전압을 가할 때, 1[A]의 전류가 흐르는 경우의 저항값이다.

④ 전지의 병렬연결 시 전압은 1개의 기전력과 같고 전류는 각 전지 전류의 합이 된다.

6. 광역망(WAN)에서 분류하는 공중망이 아닌 것은?

① PSTN

② PSDN

③ ISDN

❹ DSUN

7. 제1종 접지공사의 접지 저항값의 기준은?

❶ 10 Ω 이하

② 50 Ω 이하

③ 100 Ω 이하

④ 200 Ω 이하

8. 기계경비 시스템에 관한 설명으로 옳지 않은 것은?

① 알람(alarm) : 위험 발생의 경고

② 탬퍼(tamper) : 고의의 방해를 감시하는 기능

❸ 벤트 감지기(vent sensor) : 구부러진 곳에 사용하는 감지기

④ 존(zone) : 감지기를 경비계획에 따라 감시구역별로 구분해 놓은 일정 지역

9. 다수의 감지기를 이용하여 오경보를 줄이기 위한 결선(회로) 방법은?

❶ AND 회로

② OR 회로

③ NAND 회로

④ NOR 회로

10. 전용회선에 관한 설명으로 옳지 않은 것은?

① point-to-point 방식이다.

② 1:1 직통회선이다.

③ 24시간 통신이 가능하다.

❹ dial-up modem을 사용한다.

11. 다음 설명 중 옳지 않은 것은?

① 척도 : 도면에 그린 물체의 크기와 실제 물체의 크기 비

② 축척 : 도면상의 물체를 실제보다 작게 그리는 방법

③ 실척 : 도면상의 크기와 실물의 크기가 같게 그리는 방법

❹ 배척 : 도면상에 물체를 그릴 때 뒤에서 보고 그리는 방법

12. 기계경비 시스템에서 중요 경비대상물에 대한 직접규제에 해당하는 것은?

① 유리창에 유리감지기로 규제하는 것

② 셔터에 셔터감지기로 규제하는 것

❸ 금고에 금고감지기로 규제하는 것

④ 벽에 벽감지기로 규제하는 것

13. 적외선 감지기의 행동별 감지 응답속도가 바르게 연결된 것은?

① 빠르게 뛸 수 있는 지역 : 10 ms

❷ 천천히 뛸 수 있는 지역 : 100 ms

③ 기어 다니는 지역 : 300 ms

④ 보통 걸을 수 있는 지역 : 500 ms

14. CCTV 모니터 설치 운영 시 주의사항이 아닌 것은?

① 일광이나 조명 빛이 모니터에 직접 들어오지 않도록 설치한다.

② 모니터의 배후가 밝은 장소는 피해서 설치한다.

③ 자기를 발생하는 전기기기에서 멀리 설치한다.

❹ 먼지의 유입을 차단하기 위해 통풍이 되지 않는 곳에 설치한다.

15. 열선 감지기(PIR Sensor)의 주요 소자가 아닌 것은?

① 필터

② 초전소자

❸ 발광 다이오드

④ 프레넬 렌즈

16. 온도에 따라 자속량의 변화가 극히 적고 높은 자속 밀도를 얻을 수 있으며 높은 경도를 가지나 보자력이 약해서 감자가 쉽게 일어나는 단점이 있는 자석은?

❶ 알니코(alnico) 자석

② 페라이트(ferrite) 자석

③ 희토류 자석

④ 고무 자석

17. 감쇠량과 누화가 적고 고주파 특성이 우수하여 대용량 전송이나 광대역 신호전송에 적당한 화상 전송 케이블은?

❶ 동축 케이블

② 평형 케이블

③ 열화 케이블

④ UTP 케이블

18. 열선 감지기의 설치 시 주의사항이 아닌 것은?

① 감지기 경계 존(zone)을 가로지르는 방향으로 설치한다.

② 난방기, 환풍기, 계단 옆과 같이 공기의 흐름이 있는 장소는 피하는 것이 좋다.

③ 감지구역 안에 흔들리는 전시물이나 물체가 있는 곳은 피하도록 한다.

❹ 창문 경계 시 외부와 접하는 창이나 문의 유리창에 경계 존(zone)이 향하도록 한다.

19. 감지기 설치 공사의 배관 방법으로 옳지 않은 것은?

① 옥내 소동물에 의한 손상을 방지하기 위해 금속전선관(steel conduit)을 배관한다.

② 건조한 옥내 노출장소에 합성수지 몰드(plastic mold)로 배관한다.

❸ 습한 장소에서는 제1종 가요관(flexible conduit)을 배관한다.

④ 다량의 케이블을 동시에 배관할 경우 덕트(duct)로 배관한다.

20. 경비업법에서 규정하고 있는 기계경비 관련사항에 대한 설명 중 옳지 않은 것은?

① 기계경비지도사는 기계경비업무에 종사하는 경비원을 지도 · 감독 및 교육한다.

❷ 기계경비업자는 출동차량의 도색 및 표지를 확인할 수 있는 사진을 주된 사무소를 관할하는 경찰서장에게 제출하여야 한다.

③ 기계경비업자는 관제시설 등에서 경보를 수신한 때부터 늦어도 25분 이내에는 도착시킬 수 있는 대응체제를 갖추어야 한다.

④ 기계경비업자는 경비대상시설에서 발생한 경보를 수신하는 경우에 취하는 조치를 기재한 서면(전자문서 포함)을 계약상대방에게 교부하여야 한다.

21. 야간(0 Lux)에도 해상도 저하가 적으며 감시가 가능한 카메라는?

❶ 적외선 카메라
② 저조도 카메라
③ 자외선 카메라
④ 가시광선 카메라

22. 다음 중 옥외형 감지기로 적합하지 않은 것은?

① 적외선 감지기
② 전계 감지기
③ 장력 감지기
❹ 금고 감지기

23. 칼라 TV 시스템에서 휘도신호에 혼입된 칼라신호 성분에 의해 화상의 재생에 문제를 일으키는 현상은?

❶ 크로스 칼라(cross color)
② 플렌지 백(flange back)
③ 프레임(frame)
④ 플리커(flicker)

24. 일반 케이블과 비교하여 광섬유 케이블의 장점이 아닌 것은?

① 대역폭이 넓다.
② 감쇠율이 적다.
❸ 현장 설치가 용이하다.
④ 고품질 전송이 가능하다.

25. MPEG-4 보다 더 많은 압축율과 개선된 품질을 제공하는 동영상 압축방식은?

❶ H.264
② JPEG
③ WAVELET
④ M-JPEG

26. 디지털 녹화기에 초당 20 프레임(frame)의 동영상 데이터를 10분 동안 녹화한 데이터의 용량은? (단, 동영상의 1 프레임 데이터는 400,000 byte 이며, 1Gbyte는 109byte로 한다.)

① 2.8 Gbyte
② 3.4 Gbyte
❸ 4.8 Gbyte
④ 5.4 Gbyte

27. 센서 케이블 내의 미세한 도체 전류에 의해 형성된 균일한 전자계가 외부의 충격을 받으면 변화가 발생되고, 이 변화를 센서 케이블과 연결된 신호분석기가 미세한 변화의 전자계 값을 감지하여 경보토록 하는 외곽침입감지 시스템은?

① 광섬유 센서
❷ 자력식 진동 센서
③ 장력 센서
④ 마이크로웨이브 센서

28. 공개된 장소에 CCTV 설치 운영에 관한 설명으로 옳지 않은 것은?

① 개인의 사생활을 현저히 침해할 수 있는 불특정 다수 이용 장소의 내부를 볼 수 있는 CCTV 설치는 불가하다.
② CCTV 안내판을 알아보기 쉬운 장소에 부착한다.
③ 녹음 기능을 사용할 수 없다.
❹ CCTV 운영관리 방침은 보안을 철저히 한다.

29. RFID 카드에 대한 설명이 아닌 것은?

① 수동형과 능동형이 있다.
② 비 접촉식이므로 내구성이 우수하다.
❸ 금속이나 수분의 영향을 받지 않는다.
④ 태그의 크기나 형태를 다양하게 설계할 수 있다.

30. 다음 중 데드 볼트(dead bolt)에 관한 설명으로 옳은 것은?

❶ 솔레노이드를 이용하여 문틀의 구멍에 래치 볼트를 넣고 빼어 여닫는 방식을 이용하는 장치
② 전기적 자성에 의해 문틀의 장치와 문짝의 플레이트를 붙이고 떨어지게 하는 형태의 장치
③ 솔레노이드에 의해 스트라이크를 결합, 해제하여 실린더 래치를 풀고 잠그는 원리를 이용하는 장치
④ 전기정이 설치되어 있는 문 안쪽에 설치하여 전기정을 제어하는 장치

31. 문의 재질과 그 개폐방향에 따른 전기정 설치의 연결이 옳지 않은 것은?

① 금속나무 - 단방향 : electric-strike 전기정
② 강화유리 - 양방향 : dead-bolt 전기정
③ 금속나무 - 양방향 : dead-bolt 전기정
❹ 강화유리 - 단방향 : strike 전기정

32. 사용자가 자신의 신원을 시스템에 알리지 않은 상태에서 생체 정보를 입력할 때, 시스템이 입력된 샘플을 사전에 등록된 모든 데이터와 비교하여 등록 여부를 판별하는 부정적 확인 방식은?

① 인증(verification)

❷ 인식(identification)

③ 검증(inspection)

④ 분석(analysis)

33. 화재 감지기에 사용되는 열 감지기 중 일국소의 열효과에 의하며 주위 온도가 일정 온도 이상이 되면 작동되는 감지기는?

① 정온식 분포형 열 감지기

② 차동식 분포형 열 감지기

❸ 정온식 스포트형 열 감지기

④ 차동식 스포트형 열 감지기

34. 출입통제시스템에서 비인가 복사가 어렵고 기계적 인식율이 좋으며 데이터 용량이 큰 특징을 갖는 방법은?

① QR 코드 인식

② 광학 문자 인식

③ 바코드 인식

❹ 스마트카드 인식

35. 데이터 전송방식에 관한 설명으로 옳지 않은 것은?

❶ 직렬 전송은 서로 다른 전송선을 통해 한 비트씩 전송하는 방식으로 에러가 적어 단거리 전송에 적합하며 속도가 빠르다.

② 병렬 전송은 단위 시간 내 다량의 데이터를 빠른 속도로 전송이 가능하나 전송이 길어지면 에러 발생 가능성이 높다.

③ 동기 전송은 비동기 전송에 비하여 전송효율이 좋다.

④ 비동기 전송은 동기화를 위해서 전송의 시작과 끝을 알리는 제어정보를 데이터의 앞뒤에 삽입하여 프레임을 구성한다.

36. 외곽침입 감지기로 사용되는 마이크로웨이브 감지기를 옳게 설명한 것은?

① 10 MHz대의 마이크로웨이브를 송 · 수신한다.

❷ 수신기는 전파의 수신량 변화를 감지한다.

③ 안개가 심한 곳에는 장애를 많이 받으므로 불리하다.

④ 낙뢰로 인한 영향을 받지 않는다.

37. 기계경비 시스템에서 사용하는 감지기에 관한 설명 중 옳지 않은 것은?

① 마이크로웨이브 감지기는 공기 흐름의 영향이 적다.

② 초음파 감지기는 주로 실내용으로 사용된다.

③ 열선 감지기는 소동물에 민감하다.

❹ 적외선 감지기는 원적외선을 이용한다.

38. 벡터 양자화 기법에 의해 코드북을 작성하고 실제 상황에서 입력된 신호의 LPC 계수를 코드북과 비교하여 개인별로 인식하는 것은?

① 지문인식

② 정맥인식

❸ 음성인식

④ 망막인식

Download on the App Store 전자문제집 CBT(App Store) :[다운로드]
GET IT ON Google Play 전자문제집 CBT(Google Play) :[다운로드]

39. 장력 센서의 특징이 아닌 것은?

① 기기가 고가이며 설치 비용이 많이 소요된다.

② 고장 시 특수요원에 의한 장시간 수리가 필요하다.

❸ 기계적 장치로 구성되어 낙뢰에 강하다.

④ 땅을 파고 침입하는 경우에는 감지하기 어렵다.

40. 외곽침입감지 시스템 선택 시 고려사항이 아닌 것은?

① 내구성이 양호하여야 한다.

② 오동작이나 오경보가 최소화되어야 한다.

③ 사용조작이 간편하고 경보 시 식별이 용이하여야 한다.

❹ 외부에 설치하므로 기상조건에 민감하게 반응하여야 한다.