2003년07월20일년 프로그래밍기능사 필기시험 기출문제 답안

【1과목 : 20문제】 전자 계산기 일반	1	2	3	4	5	6	7	8	9	10
	④	①	②	③	①	③	②	③	②	②
	11	12	13	14	15	16	17	18	19	20
	①	①	④	④	①	②	②	②	②	③

【2과목 : 10문제】 패키지 활용	21	22	23	24	25	26	27	28	29	30
	④	②	④	①	②	②	③	④	②	①

【3과목 : 20문제】 PC 운영 체제	31	32	33	34	35	36	37	38	39	40
	①	③	④	③	①	②	②	③	④	③
	41	42	43	44	45	46	47	48	49	50
	②	①	④	①	①	④	②	②	①	②

【4과목 : 10문제】 정보 통신 일반	51	52	53	54	55	56	57	58	59	60
	④	③	③	③	①	④	③	①	①	③

전자문제집 CBT 홈페이지 : https://www.cbtestpro.kr

최신 수정 자료와 해설(오타・오답・규정변경)은 cbtestpro.kr 웹 및 앱에서 확인하세요.

기출문제의 저작권은 출제기관에 있습니다. cbtestpro.kr 및 관련 앱에서는 편집 및 재구성 작업만 하였음을 밝힙니다.

CBT기출문제

전자문제집 CBT

빠르고 효과적으로 배워 시험 합격을 노려라!

Download on the App Store

GET IT ON Google Play

【1과목】 전자 계산기 일반 (20문제)

1. 연산의 중심이 되는 레지스터(Register)는?

① Flip Flop

② General Register

③ Address Register

④ Accumulator

2. 다음 진리표에 해당하는 GATE는?

A(입력)	B(입력)	C(출력)
0	0	0
0	1	0
1	0	0
1	1	1

①

② 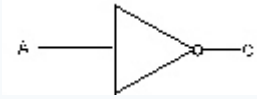

③ 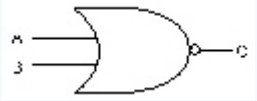

④ 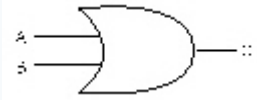

3. 다음 블록화 레코드에서 블록화 인수는?

IBG	논리 레코드	논리 레코드	논리 레코드	IBG	논리 레코드	논리 레코드	논리 레코드	IBG

① 1

② 3

③ 4

④ 2

4. 착오(Error) 검출은 물론 교정까지 가능한 코드는?

① 8 - 4 - 2 -1Code

② 액세스 3코드(Access 3 Code)

③ 해밍 코드(Hamming Code)

④ 죤슨 코드(Johnson Code)

5. 다음 논리회로에서 출력 f의 값은?

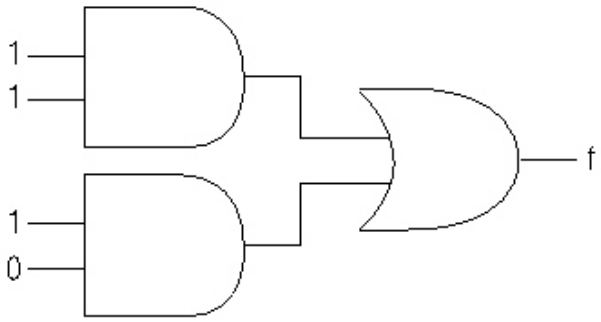

① 1

② 2

③ 1/2

④ 0

Download on the App Store 전자문제집 CBT(App Store) :[다운로드]
GET IT ON Google Play 전자문제집 CBT(Google Play) :[다운로드]

6. 연산자의 기능과 거리가 먼 것은?

① 함수연산 기능

② 제어 기능

③ 주소지정 기능

④ 입·출력 기능

7. 현재 실행중인 명령어를 기억하고 있는 제어장치 내의 레지스터는?

① 누산기(Accumulator)

② 명령어 레지스터

③ 인덱스 레지스터

④ 메모리 레지스터

8. 레지스터에 새로운 데이터를 전송하면 먼저 있던 내용은 어떻게 되는가?

① 먼저 내용은 다른 곳으로 전송되고 새로운 내용만 기억된다.

② 기억된 내용에 아무런 변화가 없다.

③ 먼저 내용은 지워지고 새로운 내용만 기억된다.

④ 누산기(Accumulator)에서는 덧셈이 이루어 진다.

9. 일반적으로 Full Word는 몇 bit인가?

① 16

② 32

③ 8

④ 64

10. 10진수 32를 2진수로 변환할 경우 올바른 것은?

① 100001

② 100000

③ 110000

④ 101010

11. 2개의 조건이 동시에 만족해야 출력하는 논리 연산자는?

① AND

② NAND

③ NOT

④ OR

12. 명령(Instruction)어의 내용을 가지고 있는 것은?

① 명령 Register

② 누산기(Accumulator)

③ Memory Register

④ Index Register

13. Accumulator(누산기)에 관한 설명으로 가장 적절한 것은?

① 연산명령의 순서를 기억하는 장치이다.

② 연산부호를 해독하는 장치이다.

③ 연산명령이 주어지면 연산준비를 하는 장소이다.

④ 레지스터의 일종으로 산술연산 및 논리연산의 결과를 일시 기억하는 장치이다.

14. 입·출력장치의 동작 속도와 전자계산기 내부의 동작 속도를 맞추는데 사용되는 레지스터는?

① 시프트 레지스터(Shift Register)

② 시퀀스 레지스터(Sequence Register)

③ 어드레스 레지스터(Address Register)

④ 버퍼 레지스터(Buffer Register)

15. 그림과 같은 논리회로의 출력 C는 얼마인가?(단, A = 1, B = 1 이다.)

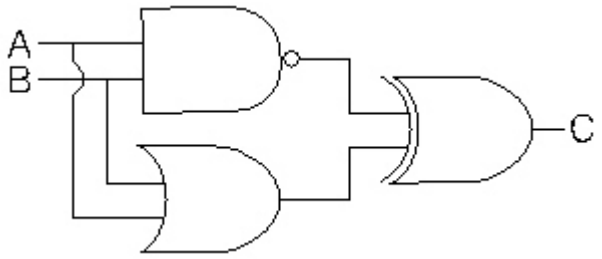

① 1

② 0

③ 01

④ 10

16. 다음의 논리회로는 무슨 회로인가?

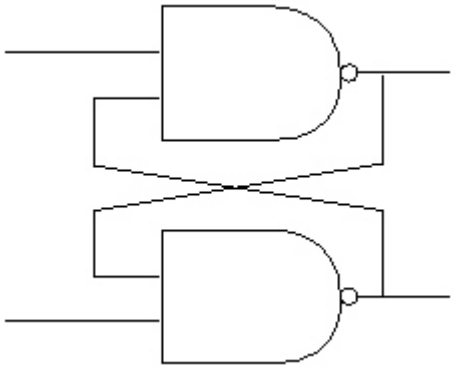

① NAND 회로

② Flip-Flop 회로

③ Half adder 회로

④ Full adder 회로

17. 8진수 (234)8을 16진수로 바르게 표현한 것은?

① AD

② 9C

③ 11B

④ BC

18. 인스트럭션 레지스터(Instruction Register), 부호기, 번지 해독기, 제어 계수기 등과 관계 있는 장치는?

① 입력장치

② 제어장치

③ 연산장치

④ 기억장치

19. 연산작업을 할 때, 연산의 중간 결과나 데이터 저장시 레지스터를 사용하는 주된 이유는?

① 기억 장소를 절약하기 위하여

② 연산 속도 향상을 위하여

③ 연산의 정확성을 위하여

④ 인터럽트 요청을 방지하기 위하여

20. 오퍼랜드(Operand)자체가 연산대상이 되는 주소 지정 방식은?

① 묵시적주소지정(Implied Addressing)

② 간접주소지정(Indirect Addressing)

③ 즉시주소지정(Immediate Addressing)

④ 직접주소지정(Direct Addressing)

【2과목】패키지 활용 (10문제)

21. Windows용 프리젠테이션에서 화면 전체를 전환하는 단위를 의미하는 것은?

① 개요

② 개체

③ 스크린 팁

④ 쪽(슬라이드)

22. Windows용 스프레드시트의 기능과 거리가 먼 것은?

① 정렬 기능

② 동영상 처리 기능

③ 자동 계산 기능

④ 그래프 표현기능

23. 데이터베이스 시스템의 구성 요소로 가장 적절한 것은?

① 개념 스키마, 핵심 스키마, 구체적 스키마

② 외부 스키마, 핵심 스키마, 내부 스키마

③ 개념 스키마, 구체적 스키마, 응용 스키마

④ 외부 스키마, 개념 스키마, 내부 스키마

24. 데이터베이스에서 사용되는 용어 중 데이터의 크기가 작은 것에서 부터 큰 순서로 이루어진 것은?

① 데이터 → 필드 → 레코드 → 파일

② 데이터 → 레코드 → 필드 → 파일

③ 데이터 → 레코드 → 파일 → 필드

④ 데이터 → 필드 → 파일 → 레코드

25. 의미를 가진 정보의 기본단위로 데이터베이스 관리 시스템에서 처리의 최소 단위는?

① 파일

② 필드

③ 테이블

④ 레코드

26. SQL의 SELECT 문에서 특정열의 값을 기준으로 정렬할 때 사용하는 절은?

① ORDER TO절

② ORDER BY절

③ SORT BY절

④ SORT절

27. 하나의 테이블에 한 행의 데이터를 등록하는 방법으로 옳은 것은?

① CREATE TABLE 고객 (계좌번호 NUMBER (3,0), 이름 VARCHAR2 (8), 금액 NUMBER(5,0)) ;

② SELECT * FROM 고객 ;

③ INSERT INTO 고객 (계좌번호, 이름, 금액) VALUES(111, 홍길동, 5000) ;

④ UPDATE 고객 SET 금액 = 10000 WHERE 이름 = 홍길동 ;

28. 데이터베이스의 생성과 운영에 대한 모든 책임과 권한을 가지고 있는 사람은?

① 응용 프로그래머

② 프로그램 사서

③ 일반 사용자

④ 데이터베이스 관리자

29. 데이터베이스 관리 시스템(DBMS)의 필수 기능에 해당하지 않는 것은?

① 제어기능

② 처리기능

③ 조작기능

④ 정의기능

30. SQL에서 데이터 검색을 할 경우 검색된 결과값의 중복 레코드를 제거하기 위해 사용되는 옵션은?

① distinct

② *

③ all

④ cascade

【3과목】PC 운영 체제 (20문제)

31. 도스(MS-DOS)에서 사용자가 파일을 잘못해서 정보를 삭제하였을 때, 이를 복원하는 명령어는?

① UNDELETE

② UNFORMAT

③ DELETE

④ ANTI

32. "Windows 98"에서 파일의 삭제시 휴지통에 넣지 않고 바로 삭제하는 단축키는?

① Shift + F1

② Ctrl + Alt

③ Shift + Delete

④ Ctrl + Delete

33. "Windows 98"의 탐색기에서 파일이나 폴더를 바탕화면에 단축아이콘을 만들 때 마우스와 함께 사용하는 단축키는?

① Alt + Shift

② Ctrl + Alt

③ Alt + Tab

④ Ctrl + Shift

34. 시스템 프로그램을 디스크로부터 주기억장치로 읽어 내어 컴퓨터를 이용할 수 있는 상태로 만들어 주는 과정은?

① 데드락(Deadlock)

② 스케줄링(Scheduling)

③ 부팅(Booting)

④ 업데이트(Update)

35. "Windows 98"에서 하드웨어 장치를 장착하면 자동 인식하는 것을 무엇이라 하는가?

① 플러그 앤 플레이(Plug & Play)

② 드래그 앤 드롭(Drag & Drop)

③ 오토 컨넥트(Auto-Connect)

④ 멀티 태스킹(Multi-Tasking)

36. "Windows 98"에서 화면보호기의 설정은 어디에서 하는가?

① 내게 필요한 옵션

② 디스플레이

③ 시스템

④ 멀티미디어

37. UNIX에서 현재의 작업 디렉토리가 어디인지를 확인하는 명령은?

① groups

② pwd

③ chmod

④ rmdir

38. UNIX에서 "who" 명령은 현재 로그인 중인 각 사용자에 관한 정보를 보여준다. 다음 중 "who" 명령으로 알 수 없는 내용은?

① 단말명

② 로그인명

③ 사용 소프트웨어

④ 로그인 일시

39. 스풀링과 버퍼링에 대한 설명 중 옳지 않은 것은?

① 버퍼링은 송신자와 수신자의 속도 차이를 해결하기 위하여 사용한다.

② 버퍼링은 주기억장치의 일부를 버퍼로 사용한다.

③ 스풀링은 저속의 입·출력장치와 고속의 CPU간의 속도 차이를 해소하기 위한 방법이다.

④ 버퍼링은 서로 다른 여러 작업에 대한 입·출력과 계산을 동시에 수행한다.

40. 인터럽트(Interrupt)의 종류로서 옳지 않은 것은?

① Supervisor Call Interrupt

② External Interrupt

③ Virtual machine Interrupt

④ I/O Interrupt

41. 로더(Loader)가 수행하는 기능으로 옳지 않은 것은?

① 재배치가 가능한 주소들을 할당된 기억장치에 맞게 변환한다.

② 프로그램의 수행 순서를 결정한다.

③ 프로그램을 적재할 주기억 장치내의 공간을 할당한다.

④ 로드모듈을 주기억장치로 읽어 들인다.

42. 다중 프로그래밍 환경에서 하나 또는 그 이상의 프로세서가 가능하지 못한 특정 사건(Event)을 무한정 기다리는 상태를 무엇이라 하는가?

① Dead Lock

② Swapping

③ Overlay

④ Pipelining

43. 운영체제의 목적이 아닌 것은?

① 신뢰도(Reliability)의 향상

② 사용가능도(Availability)의 증대

③ 처리능력(Throughput) 향상

④ 턴어라운드 타임(Turnaround Time)의 증가

44. 도스(MS-DOS)에서 디렉토리(Directory)를 삭제하는 명령은?

① RD

② DEL

③ MD

④ DELTREE

45. 운영체제에서 가장 기초적인 시스템 기능을 담당하는 부분으로 관리자(Supervisor), 제어 프로그램(Control Program), 핵(Nucleus)등으로 부르며 프로세스 관리, CPU제어, 입·출력 제어, 기억장치 관리 등의 기능을 수행하는 것은?

① 커널(Kernel)

② 파일 시스템(File system)

③ 데이터관리(Data control)

④ 인터페이스(Interface)

46. 다음 중 도스(MS-DOS)에서 파일을 읽기전용 속성으로 지정하는 명령어는?

① ATTRIB +A

② ATTRIB +V

③ ATTRIB +H

④ ATTRIB +R

47. “Windows 98”에서 클립보드에 현재 화면에서 활성 윈도우를 복사하는 기능키는?

① <CTRL> +<Print Screen>

② <ALT> +<Print Screen>

③ <CTRL> +<V>

④ <CTRL> +<C>

48. “Windows 98”에서 바탕화면에 있는 아이콘들을 정렬하려고 할 때 기본적으로 제공하는 아이콘 정렬방식이 아닌 것은?

① 크기순 정렬

② 계단식 정렬

③ 종류별 정렬

④ 자동 정렬

49. 다음 문장의 ( )안에 알맞은 내용은?

( ) selects from among the processes in memory that are ready to execute, and allocates the CPU to one of them.

① Scheduler

② Spooler

③ Cycle

④ Buffer

50. 다음 괄호 안의 내용으로 적절하지 않은 것은?

The UNIX operating system has three important features - ( ), ( ) and ( ).

① shell

② compiler

③ file system

④ kernel

【4과목】 정보 통신 일반 (10문제)

51. 통신 속도를 향상시키려면 전송주파수 대역폭을 어떻게 하는 것이 가장 적합한가?

① 전송주파수 대역폭이 좀더 좁아져야 한다.

② 통신속도와 주파수 대역폭과는 전혀 관계가 없다.

③ 전송주파수 대역폭이 진폭과 진동시간에 비례하여야 한다.

④ 전송주파수 대역폭이 커져야 한다.

52. 데이터단말장치와 디지털통신회선 사이에 있는 장치는?

① 모뎀(Modem)

② 통신제어(Communication control)장치

③ DSU(Digital Service Unit)

④ 회선제어(Line control)장치

53. 데이타 전송에 있어서 패리티 비트(parity bit)를 첨부하는 목적은?

① 오류(Error)의 정정

② 효율(전송율)향상

③ 오류의 검출(Checking)

④ 비용(Cost)감소

54. 모뎀(MODEM)의 기능에 속하지 않는 것은?

① 아날로그 신호를 디지탈 신호로 변환한다.

② 디지탈 신호를 아날로그 신호로 변환한다.

③ 전이중통신방식을 반이중통신방식으로 변환한다.

④ 정보신호를 연속적 또는 펄스 형태로 변환한다.

55. Data가 발생할 때마다 Computer로 처리하여 은행의 On-Line 예금처럼 즉시 그 결과를 내도록 하는 방식은?

① Real-Time Processing

② Off-Line Processing

③ Time-Sharing System

④ Batch Processing

56. 패킷교환방식에 대한 설명으로 옳지 않은 것은?

① 통신망에 의한 패킷의 손실이 있을 수 있다.

② 전송속도와 코드 변환이 가능하다.

③ 패킷의 저장 및 전송으로 이루어진다.

④ 공중 데이터교환망에는 거의 사용되고 있지 않다.

57. 가입자가 시간에 관계없이 특정한 프로그램을 선택하여 시청할 수 있으며, 마치 VCR을 자유로이 조작하듯 시청 도중에 플레이(재생), 되감기, 일시정지, 녹화 등이 가능한 뉴미디어 서비스를 무엇이라 하는가?

① MPEG

② CATV

③ VOD

④ HDTV

58. 데이터통신의 정의에 대한 설명 중 맞지 않는 것은?

① 공중전화 교환망을 통하여 접속된 전화기를 이용한 음성통신

② 2진 부호 형태의 정보를 목적물로 하는 통신

③ 정보기기 사이에 디지털 형태의 정보를 송수신하는 통신

④ 전기통신회선에 컴퓨터를 접속하여 정보를 송·수신 및 처리하는 통신

59. 보오 속도가 4600[Baud]이며, 디비트(dibit)를 사용하는 경우 몇 [bps]가 되는가?

① 9200

② 6600

③ 12800

④ 8400

60. 데이터통신 네트워크 유형 중 분산네트워크의 장점에 속한다고 볼 수 없는 것은?

① 자원의 공유가 가능하다.

② 장애 발생시 전체적으로 기능이 마비되지 않는다.

③ 시스템의 운영조직이 간단해진다.

④ 데이터의 신속한 현장 처리가 가능하다.