2015년01월25일년 지게차유사(롤러,기중기등) 필기시험 기출문제 답안

【1과목 : 60문제】 과목 구분 없음	1	2	3	4	5	6	7	8	9	10
	③	①	③	④	①	②	③	③	④	③
	11	12	13	14	15	16	17	18	19	20
	③	④	③	④	②	①	③	②	①	④
	21	22	23	24	25	26	27	28	29	30
	④	②	④	③	②	③	②	③	④	①
	31	32	33	34	35	36	37	38	39	40
	②	④	②	④	③	③	④	④	①	③
41	42	43	44	45	46	47	48	49	50	
①	④	③	①	①	④	②	④	④	④	
51	52	53	54	55	56	57	58	59	60	
④	②	②	④	④	②	①	①	④	②	

전자문제집 CBT 홈페이지 : https://www.cbtestpro.kr

최신 수정 자료와 해설(오타・오답・규정변경)은 cbtestpro.kr 웹 및 앱에서 확인하세요.

기출문제의 저작권은 출제기관에 있습니다. cbtestpro.kr 및 관련 앱에서는 편집 및 재구성 작업만 하였음을 밝힙니다.

CBT기출문제

전자문제집 CBT

빠르고 효과적으로 배워 시험 합격을 노려라!

Download on the App Store

GET IT ON Google Play

【1과목】 과목 구분 없음 (60문제)

1. 열에너지를 기계적 에너지로 변환시켜 주는 장치는?
① 펌프
② 모터
❸ 엔진
④ 밸브

2. 노킹이 발생되었을 때 디젤기관에 미치는 영향이 아닌 것은?
❶ 배기가스의 온도가 상승한다.
② 연소실 온도가 상승한다.
③ 엔진에 손상이 발생할 수 있다.
④ 출력이 저하된다.

3. 크랭크축의 비틀림 진동에 대한 설명 중 틀린 것은?
① 각 실린더의 회전력 변동이 클수록 커진다.
② 크랭크축이 길수록 커진다.
❸ 강성이 클수록 커진다.
④ 회전부분의 질량이 클수록 커진다.

4. 디젤기관에서 압축압력이 저하되는 가장 큰 원인은?
① 냉각수 부족
② 엔진오일 과다
③ 기어오일의 열화
❹ 피스톤 링의 마모

5. 디젤기관에서 발생하는 진동의 원인이 아닌 것은?
❶ 프로펠러 샤프트의 불균형
② 분사시기의 불균형
③ 분사량의 불균형
④ 분사압력의 불균형

6. 디젤엔진의 연소실에는 연료가 어떤 상태로 공급되는가?
① 기화기와 같은 기구를 사용하여 연료를 공급한다.
❷ 노즐로 연료를 안개와 같이 분사한다.
③ 가솔린 엔진과 동일한 연료 공급펌프로 공급한다.
④ 액체 상태로 공급한다.

7. 4행정 디젤기관의 소기방식에 속하지 않는 것은?
① 루프 소기식
② 횡단 소기식
❸ 복류 소기식
④ 단류 소기식

8. 압력식 라디에이터 캡에 대한 설명으로 옳은 것은?
① 냉각장치 내부압력이 규정보다 낮을 때 공기밸브는 열린다.
② 냉각장치 내부압력이 규정보다 높을 때 진공밸브는 열린다.
❸ 냉각장치 내부압력이 부압이 되면 진공밸브는 열린다.
④ 냉각장치 내부압력이 부압이 되면 공기밸브는 열린다.

9. 수온조절기의 종유가 아닌 것은?
① 벨로즈 형식
② 펠릿 형식
③ 바이메탈 형식
❹ 마몬 형식

10. 4행정 사이클 기관에 주로 사용되고 있는 펌프는?
① 원심식과 플런지식
② 기어식과 플런저식
❸ 로터리식과 기어식
④ 로터리식과 나사식

11. 다음 중 윤활유의 기능으로 모두 옳은 것은?
① 마찰감소, 스러스트작용. 밀봉작용, 냉각작용
② 마멸방지. 수분흡수， 밀봉작용, 마찰증대
❸ 마찰감소, 마멸방지, 밀봉작용, 냉각작용
④ 마찰증다, 냉각작용, 스러스트작용, 응력분산

12. 건설기계 운전 작업 중 온도 게이지가 "H" 위치에 근접되어 있다. 운전자가 취해야 할 조치로 가장 알맞은 것은?
① 작업을 계속해도 무방하다.
② 잠시 작업을 중단하고 휴식을 취한 후 다시 작업한다.
③ 윤함유류 즉시 보충하고 계속 작업한다.
❹ 작업을 중단하고 냉각수 계통을 점검한다.

13. 전기자 철심을 두께 0.35~1.0㎜의 얇은 철판을 각각 절연하여 겹쳐 만든 주된 이유는?

① 열 발산을 방지하기 위해
② 코일의 발열 방지를 위해
❸ 맴돌이 전류를 감소시키기 위해
④ 자력선의 통과를 차단시키기 위해

14. 전조등의 구성품으로 틀린 것은?

① 전구
② 렌즈
③ 반사경
❹ 플래셔 유닛

15. 일반적인 축전지 터미널의 식별법으로 적합하지 않은 것은?

① (+), (-)의 표시로 구분한다.
❷ 터미널의 요철로 구분한다.
③ 굵고 가는 깃으로 구분한다.
④ 적색과 흑색 등 색으로 구분한다.

16. 교류 발전기에서 높은 전압으로부터 다이오드를 보호하는 구성품은 어느 것인가?

❶ 콘덴서
② 필드 코일
③ 정류기
④ 로터

17. 납산축전지의 전해액을 만들 때 올바른 방법은?

① 황산에 윤을 조금씩 부으면서 유리 막대로 젓는다.
② 황산과 물을 1:1의 비율로 동시에 붓고 잘 젓는다.
❸ 증류수에 황산을 조금씩 부으면서 잘 젓는다.
④ 축전지에 필요한 양의 황산을 직접 붓는다.

18. 다음 회로에서 퓨즈에는 및 A가 흐르는가?

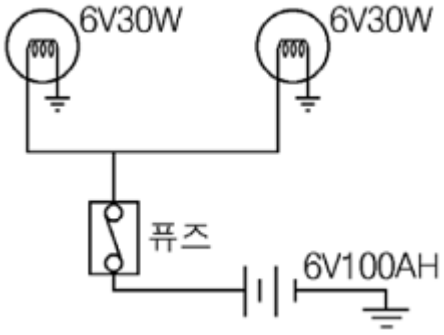

① 5A
❷ 10A
③ 50A
④ 100A

19. 대형 지게차의 마스트를 기울일 때 갑자기 시동이 정지되면 어떤 밸브가 작동하여 상태를 유지하는가?

❶ 틸트록 밸브
② 스로틀 밸브
③ 리프트 밸브
④ 틸트 밸브

20. 무한궤도식 굴삭기에서 스프로킷이 한쪽으로만 마모되는 원인으로 가장 적합한 것은?

① 트랙장력이 늘어났다.
② 트랙링크가 마모되었다.
③ 상부롤러가 과다하게 마모되었다.
❹ 스프로킷 및 아이들러가 직선 배열이 아니다.

21. 수동식 변속기가 장착된 건설기계에서 기어의 이상 음이 발생하는 이유가 아닌 것은?

① 기어 백래시가 과다
② 변속기의 오일부족
③ 변속기 베어링의 마모
❹ 워엄과 워엄기어의 마모

22. 트랙 슈의 종류가 아닌 것은?

① 고무 슈
❷ 4중 돌기 슈
③ 3중 돌기 슈
④ 반이중 돌기 슈

23. 변속기의 필요성과 관계가 없는 것은?

① 시동 시 장비를 무부하 상태로 한다.
② 기관의 회전력을 증대시킨다.
③ 장비의 후진 시 필요로 한다.
❹ 환향을 빠르게 한다.

24. 기중기의 작업 시 고려해야 할 점으로 틀린 것은?

① 작업 지반의 강도
② 하중의 크기와 종류 및 형상
❸ 화물의 현재 임계하중과 권하 높이
④ 붐 선단과 상부 회전체 후방 선회 반지름

25. 무한궤도식 건설기계에서 트랙장력이 약간 팽팽하게 되었을 때 작업조건이 오히려 효과적인 곳은?

① 모래 땅
❷ 바위가 깔린 땅
③ 진흙 땅
④ 수풀이 우거진 땅

26. 로더의 버킷 용도별 분류 중 나무뿌리 뽑기, 제초, 제석 등 지반이 매우 굳은 땅의 굴삭에 적합한 버킷은?

① 스켈리턴 버킷
② 사이드 덤프 버킷
❸ 래크 블레이드 버킷
④ 암석용 버킷

27. 건설기계조종사의 면허취소 사유에 해당하는 것은?

① 과실로 인하여 1명을 사망하게 하였을 경우
❷ 면허의 효력정지 기간 중 건설기계를 조종한 경우
③ 과실로 인하여 10명에게 경상을 입힌 경우
④ 건설기계로 1천만원 이상의 재산 피해를 냈을 경우

28. 주행 중 차마의 진로를 변경해서는 안 되는 경우는?

① 교통이 복잡한 도로일 때
② 시속 30km 이하의 주행도로인 곳
❸ 특별히 진로 변경이 금지된 곳
④ 4차로 도로일 때

29. 건설기계관리법령상 정기검사 유효기간이 3년인 건설기계는?

① 덤프트럭
② 콘크리트믹서트럭
③ 트럭적재식 콘크리트 펌프
❹ 무한궤도식 굴삭기

30. 시·도지사가 지정한 교육기관에서 당해 건설기계의 조종에 관한 교육과정을 이수한 경우 건설기계조종사 면허를 받은 것으로 보는 소형 건설기계는?

❶ 5톤 미만의 불도저
② 5톤 미만의 지게차
③ 5톤 미만의 굴삭기
④ 5톤 미만의 타워크레인

31. 술에 취한 상태의 기준은 혈중알콜농도가 최소 몇 퍼센트 이상인 경우인가?

① 0.25
❷ 0.05
③ 1.25
④ 1.50

32. 정기심사에 불합격한 건설기계의 정비명령 기간으로 옳은 것은?

① 3개월 이내
② 4개월 이내
③ 5개월 이내
❹ 6개월 이내

33. 건설기계의 출장검사가 허용되는 경우가 아닌 것은?

① 도서지 지역에 있는 건설기계
❷ 너비가 2.0미터를 초과하는 건설기계
③ 최고속도가 시간당 35킬로미터 미만 건설기계
④ 차체중량이 40톤을 초과하거나 축중이 10톤을 초과하는 건설기계

34. 자동차 1종 대형 운전면허로 건설기계를 운전할 수 없는 것은?

① 덤프트럭
② 노상안정기
③ 트럭적재식천공기
❹ 트레일러

35. 건설기계의 연료 주입구는 배기관의 끝으로부터 얼마 이상 떨어져 설치하여야 하는가?

① 5cm
② 10cm
❸ 30cm
④ 50cm

36. 밤에 도로에서 차륜 운행하는 경우 등의 등화로 틀린 것은?

① 견인되는 차 : 미등·차폭등 및 번호등
② 원동기장치자전기 : 전조등 및 미등
❸ 자동차 : 자동차안전기준에서 정하는 전조등, 차폭등, 미등
④ 자동차등 외의 모든 차 : 지방경찰청장이 정하여 고시하는 등화

37. 유압 작동유의 점도가 지나치게 낮을 때 나타날 수 있는 현상은?

① 출력이 증가한다.
② 압력이 상승한다.
③ 유동저항이 증가한다.
❹ 유압 실린더의 속도가 늦어진다.

38. 베인 펌프에 대한 설명으로 틀린 것은?

① 날개로 펌핑동작을 한다.
② 토크(torque)가 안정되어 소음이 적다.
③ 싱글형과 더블형이 있다.
❹ 베인 펌프는 1단 고정으로 설계된다.

Download on the App Store 전자문제집 CBT(App Store) :[다운로드]
GET IT ON Google Play 전자문제집 CBT(Google Play) :[다운로드]

39. 유압기의 단점으로 틀린 것은?

❶ 에너지 손실이 적다.
② 오일은 가연성이므로 화재위험이 있다
③ 회로구성이 어렵고 누설되는 경우가 있다.
④ 오일은 온도변화에 따라 점도가 변하여 기계의 작동속도가 변한다.

40. 순차 작동 밸브라고도 하며, 각 유압 실린더를 일정한 순서로 순차 작동시키고자 할 때 사용하는 것은?

① 릴리프 밸브
② 감압 밸브
❸ 시퀀스 밸브
④ 언로드 밸브

41. 유압계통에서 릴리프 밸브의 스프링 장력이 약화될 때 발생될 수 있는 현상은?

❶ 채터링 현상
② 노킹 현상
③ 블로바이 현상
④ 트램핑 현상

42. 플런저가 구동축의 직각방향으로 설치되어 있는 유압 모터는?

① 캠형 플런저 모터
② 엑시얼형 플런저 모터
③ 블래더형 플런저 모터
❹ 레이디얼형 플런저 모터

43. 유압 실린더의 종류에 해당하지 않은 것은?

① 복동 실리더 싱글로드형
② 복동 실리더 더블로드형
❸ 단동 실린더 배플형
④ 단동 실린더 램형

44. 유압·공기압 도면기호 중 그림이 나타내는 것은?



❶ 유압 파일럿(외부)
② 공기압 파일럿(외부)
③ 유압 파일럿(내부)
④ 공기압 파일럿(내부)

45. 유압회로에 사용되는 유압밸브의 역할이 아닌 것은?

❶ 일의 관성을 제어한다.
② 일의 방향을 전환시킨다.
③ 일의 속도를 제어한다.
④ 일의 크기를 조정한다.

46. 건실기계의 작동유 탱크 역할로 틀린 것은?

① 유온을 적정하게 유지하는 역한을 한다.

② 작동유를 저장한다.

③ 오일 내 이물질의 침전작용을 한다.

❹ 유압을 적정하게 유지하는 역한을 한다.

47. 전기화재에 적합하며 화재 때 화점에 분사하는 소화기로 산소를 차단하는 소화기는?

① 포말 소화기

❷ 이산화탄소 소화기

③ 분말 소화기

④ 증발 소화기

48. 건설기계의 작업 시 주의사항으로 틀린 것은?

① 운전석을 떠날 경우에는 기관을 정지시킨다.

② 작업 시에는 항상 사람의 접근에 특별히 주의한다.

③ 주행 시는 가능한 한 평탄한 지면으로 주행한다.

❹ 후진 시는 후진 후 사람 및 장애물 등을 확인한다.

49. 기계의 회전부분(기어, 벨트, 체인)에 덮개를 설치하는 이유는?

① 좋은 품질의 제품을 얻기 위하여

② 회전 부분의 속도를 높이기 위하여

③ 제품의 제작과정을 숨기기 위하여

❹ 회전부분과 신체의 접촉을 방지하기 위하여

50. 기중작업 시 무거운 하중을 들기 전에 반드시 점검해야 할 사항으로 가장 거리가 먼 것은?

① 클러치

② 와이어로프

③ 브레이크

❹ 붐의 강도

51. 수공구 사용방법으로 옳지 않은 것은?

① 좋은 공구를 사용할 것

② 해머의 쐐기 유무를 확인할 것

③ 스패너는 너트에 잘 맞는 것을 사용할 것

❹ 해머의 사용면이 넓고 얇아진 것을 사용할 것

52. 산업 재해의 통상적인 분류 중 통계적 분류에 대한 설명으로 틀린 것은?

① 사망 : 업무로 인해서 목숨을 잃게 되는 경우

❷ 중경상 : 부상으로 인하여 30일 이상의 노동 상실을 가져온 상해 정도

③ 경상해 : 부상으로 1일 이상, 7일 이하의 노동 상실을 가져온 상해 정도

④ 무상해 사고: 응급처치 이하의 상처로 작업에 종사하면서 치료를 받는 상해 정도

53. 불안전한 조명, 불안전한 환경, 방호장치의 결함으로 인아여 오는 산업재해 요인은?

① 지적 요인

❷ 물적 요인

③ 신체적 요인

④ 정신적 요인

54. 다음 중 가스누설 검사에 가장 좋고 안전한 것은?

① 아세톤

② 성냥불

③ 순수한 물

❹ 비눗물

55. 안전표지의 종류 중 안내표지에 속하지 않는 것은?

① 녹십자표지

② 응급구호표지

③ 비상구

❹ 출입금지

56. 일반적인 보호구의 구비조건으로 맞지 않는 것은?

① 착용이 간편할 것

❷ 햇볕에 잘 열화 될 것

③ 재료의 품질이 양호할 것

④ 위험 유해 요소에 대한 방호성능이 충분할 것

57. 굴착공사 중 적색으로 된 도시가스 배관을 손상시켰으나 다행히 가스는 누출되지 않고 피복만 벗겨졌다. 이때의 조치사항으로 가장 적합한 것은?

❶ 해당 도시가스회사에 그 사실을 알려 보수 하도록 한다.

② 가스가 누출되지 않았으므로 그냥 되메우기 한다.

③ 벗겨지거나 손상된 피복은 고무판이나 비닐테이프로 감은 후 되메우기 한다.

④ 벗겨진 피복은 부식방지를 위하여 아스팔트를 칠하고 비닐테이프로 감은 후 직접 되메우기 한다.

58. 특별고압 가공 배전선로에 관한 설명으로 옳은 것은?

❶ 높은 전압일수록 전주 상단에 설치하는 것을 원칙으로 한다.

② 낮은 전압일수록 전주 상단에 설치하는 것을 원칙으로 한다.

③ 전압에 관계없이 장소마다 다르다.

④ 배전선로는 전부 절연전선이다.

59. 도로에서 파일 항타, 굴착작업 중 지하에 매설된 전력 케이블 피복이 손상되었을 때 전력 공급에 파급되는 영향을 가장 올바르게 설명한 것은?

① 케이블이 절단되어도 전력공급에는 지장이 없다.

② 케이블은 외피 및 내부가 철 그물망으로 되어 있어 절대로 절단되지 않는다.

③ 케이블을 보호하는 관은 손상이 되어도 전력 공급에는 지장이 없으므로 별도의 조치는 필요 없다.

❹ 전력케이블에 충격 또는 손상이 가해지면 전력 공급이 차단되거나 일정 시일 경과 후 부식 등으로 전력공급이 중단될 수 있다.

60. 항타기는 원칙적으로 가스배관과의 수평 거리가 몇 m 이상 되는 곳에 설치하여야 하는가?

① 1m

❷ 2m

③ 3m

④ 5m