2014년10월11일년 지게차유사(롤러,기중기등) 필기시험 기출문제 답안

【1과목 : 60문제】 과목 구분 없음	1	2	3	4	5	6	7	8	9	10
	②	③	②	③	②	④	③	③	①	④
	11	12	13	14	15	16	17	18	19	20
	①	①	④	②	③	②	②	②	④	②
	21	22	23	24	25	26	27	28	29	30
	④	③	③	②	④	②	①	①	④	④
	31	32	33	34	35	36	37	38	39	40
	③	③	④	③	①	③	④	④	④	④
41	42	43	44	45	46	47	48	49	50	
①	④	②	③	④	④	①	①	③	②	
51	52	53	54	55	56	57	58	59	60	
④	④	④	③	④	③	③	①	①	③	

전자문제집 CBT 홈페이지 : https://www.cbtestpro.kr

최신 수정 자료와 해설(오타・오답・규정변경)은 cbtestpro.kr 웹 및 앱에서 확인하세요.

기출문제의 저작권은 출제기관에 있습니다. cbtestpro.kr 및 관련 앱에서는 편집 및 재구성 작업만 하였음을 밝힙니다.

CBT기출문제

전자문제집 CBT

빠르고 효과적으로 배워 시험 합격을 노려라!

Download on the App Store

GET IT ON Google Play

【1과목】 과목 구분 없음 (60문제)

1. 4행정 사이클 기관에서 흡기 밸브와 배기 밸브 모두 닫혀 있는 행정은?

① 흡입 행정, 압축 행정

② 압축 행정, 동력 행정

③ 폭발 행정, 배기 행정

④ 배기 행정, 흡입 행정

2. 엔진 오일 구비조건 중 높으면 좋은 것은?

① 응고점과 비등점

② 발화점과 응고점

③ 인화점과 발화점

④ 유동점과 인화점

3. 엔진의 윤활유 소비량이 과다해지는 가장 큰 원인은?

① 기관의 과냉

② 피스톤 링 마멸

③ 오일 여과기 필터 불량

④ 냉각펌프 손상

4. 실린더 헤드 개스킷이 손상되었을 때 일어나는 현상으로 가장 옳은 것은?

① 엔진오일의 압력이 높아진다.

② 피스톤 링의 작동이 느려진다.

③ 압축압력과 폭발압력이 낮아진다.

④ 피스톤이 가벼워진다.

5. 기관의 연료분사펌프에 연료를 보내거나 공기빼기 작업을 할 때 필요한 장치는?

① 체크 밸브(check valve)

② 프라이밍 펌프(priming pump)

③ 오버플로 펌프(overflow pump)

④ 드레인 펌프(drain pump)

6. 디젤기관을 시동할 때 주의사항으로 틀린 것은?

① 기온이 낮을 때는 예열 경고등이 소등되면 시동한다.

② 기관시동은 각종 조작레버가 중립위치에 있는가를 확인 후 행한다.

③ 시동과 동시에 급가속하지 않는다.

④ 시동 후 적어도 1분 정도는 시동 스위치의 스타트(ST) 위치에서 손을 떼지 않아야 한다.

7. 디젤기관에서 노크방지 방법으로 틀린 것은?

① 착화성이 좋은 연료를 사용한다.

② 연소실 벽 온도를 높게 유지한다.

③ 압축비를 낮춘다.

④ 착화기간 중의 분사량을 적게 한다.

8. 연료의 세탄가와 가장 밀접한 관련이 있는 것은?

① 열효율

② 폭발압력

③ 착화성

④ 인화성

9. 디젤기관 시동보조 장치에 사용되는 디콤프(de-comp)의 기능에 대한 설명으로 틀린 것은?

① 기관의 출력을 증대하는 장치이다.

② 한랭 시 시동할 때 원활한 회전으로 시동이 잘 될 수 있도록 하는 역할을 하는 장치이다.

③ 기관의 시동을 정지할 때 사용될 수 있다.

④ 기동전동기에 무리가 가는 것을 예방하는 효과가 있다.

10. 방열기에 물이 가득 차 있는데도 기관이 과열될 때 원인으로 옳은 것은?

① 팬벨트의 장력이 세기 때문

② 사계절용 부동액을 사용했기 때문

③ 정온기가 열린 상태로 고장 났기 때문

④ 라디에이터의 팬이 고장 났기 때문

11. 기관에서 수온 조절기의 설치 위치로 옳은 것은?

① 실린더 헤드 물 재킷 출구 부분

② 실린더 블록 물 재킷 출구 부분

③ 라디에이터 위 탱크 입구 부분

④ 라디에이터 아래 탱크 출구 부분

12. 터보식 과급기의 작동상태에 대한 설명으로 틀린 것은?

① 디퓨저에서는 공기의 압력 에너지가 속도 에너지로 바뀌게 된다.

② 배기가스가 임펠러를 회전시키면 공기가 흡입되어 디퓨저에 들어간다.

③ 디퓨저에서는 공기의 속도 에너지가 압력 에너지로 바뀌게 된다.

④ 압축공기가 각 실린더의 밸브가 열릴 때마다 들어가 충전효율이 증대된다.

13. 축전지의 용량(전류)에 영향을 주는 요소로 틀린 것은?

① 극판의 수

② 극판의 크기

③ 전해액의 양

④ 냉각율

14. 반도체 소자 중 사이리스터(SCR)으 단자 명칭으로 옳은 것은?

① 컬렉터

② 게이트

③ 이미터

④ 베이스

15. 한쪽 방향지시등만 점멸 속도가 빠른 원인으로 옳은 것은?

① 전조등 배선 접촉 불량

② 플래셔 유닛 고장

③ 한쪽 램프의 단선

④ 비상등 스위치 고장

16. 건설기계용 납산 축전지에 대한 설명으로 틀린 것은?

① 화학에너지를 전기에너지로 변환하는 것이다.

② 완전 방전 시에만 재충전한다.

③ 전압은 셀의 수에 의해 결정된다.

④ 전해액 면이 낮아지면 증류수를 보충하여야 한다.

17. 그림과 같이 충전회로에서 발전 전류 측정위치는?

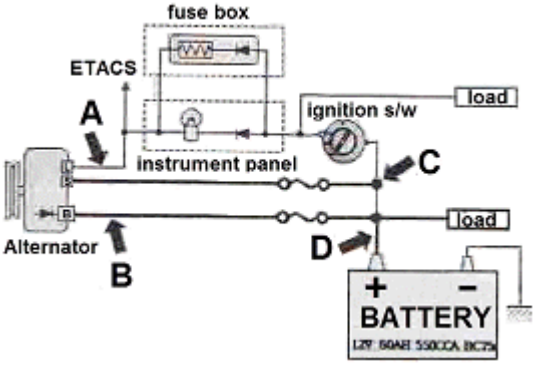

① A

② B

③ C

④ D

18. 기동전동기의 피니언과 기관의 플라이휠 링기어가 치합되는 방식 중 피니언의 관성과 직류 직권전동기가 무부하에서 고속 회전하는 특성을 이용한 방식은?

① 피니언 섭동식

② 벤딕스식

③ 전기자 섭동식

④ 전자식

19. 탠덤, 머캐덤 롤러의 살수 탱크는 어떤 역할을 하는가?

① 엔진에 공급하는 연료를 저장한다.

② 각부장치에 주유하는 오일을 저장한다.

③ 롤러에 물을 적셔주어 작업 시 점착성을 향상시킨다.

④ 롤러에 물을 적셔주어 작업 시 점착성 물질이 롤에 묻는 것을 방지한다.

20. 아스팔트 피니셔에서 공급받은 혼합재를 균일하게 공급 살포하는 장치는?

① 호퍼

② 스프레팅 스크류

③ 스크리드

④ 댐퍼

21. 롤러의 운전 중 점검 사항이 아닌 것은?

① 냉각수 온도

② 유압 오일 온도

③ 엔진 회전수

④ 배터리 전해액

22. 건설기계의 안전수칙에 대한 설명으로 틀린 것은?

① 운전석을 떠날 때 기관을 정지시켜야 한다.

② 버킷이나 하중을 달아 올린 채로 브레이크를 걸어 두어서는 안 된다.

③ 장비를 다른 곳으로 이동할 때에는 반드시 선회 브레이크를 풀어 놓고 장비로부터 내려와야 한다.

④ 무거운 하중은 5~10m 들어 올려 브레이크나 기계의 안전을 확인한 후 작업에 임하도록 한다.

23. 타이어식 건설기계 현가장치에 사용되는 공기스프링의 특징이 아닌 것은?

① 차체의 높이가 항상 일정하게 유지된다.

② 스프링 정수를 자동적으로 조정한다.

③ 금속스프링보다 구조가 간단하고 값이 싸다.

④ 고유 진동수를 거의 일정하게 유지한다.

24. 건설기계 운전 중 점검사항이 아닌 것은?

① 경고등 점멸 여부

② 라디에이터 냉각수량 점검

③ 작동 중 기계 이상음 점검

④ 작동상태 이상 유무 점검

25. 유성기어 장치의 구성요소가 바르게 된 것은?

① 평기어, 유성기어, 후진기어, 링기어

② 선기어, 유성기어, 랙크기어, 링기어

③ 링기어, 스퍼기어, 유성기어 캐리어, 선기어

④ 선기어, 유성기어, 유성기어 캐리어, 링기어

26. 무한궤도식 주행 장치에서 스프로킷의 이상 마모를 방지하기 위해서 조정해야 하는 것은?

① 슈의 간격

② 트랙의 장력

③ 클러치 커버

④ 아이들러의 위치

27. 플라이휠과 압력판 사이에 설치되고 클러치 축을 통하여 변속기로 전달하는 것은?

① 클러치 판

② 클러치 스프링

③ 클러치 커버

④ 릴리스 베어링

28. 아스팔트피니셔의 변속 조작이 불가능한 원인에 대해서 가장 알맞게 설명한 것은?

① 클러치가 분리되지 않았을 때

② 변속기 인터록 스프링 장력이 약할 때

③ 클러치에 주유가 부족할 때

④ 변속 기어오일 누유가 있을 때

29. 무한궤도식 건설기계에서 트랙의 구성품으로 맞는 것은?

① 슈, 죠인트, 스프로킷, 핀, 슈볼트

② 스프로킷, 트랙롤러, 상부롤러, 아이들러

③ 슈, 스포로킷, 하부롤러, 상부롤러, 감속기

④ 슈, 슈볼트, 링크, 부싱, 핀

30. 건설기계에서 스티어링 클러치에 대한 설명으로 틀린 것은?

① 조향, 환향 클러치라고도 한다.

② 주행 중 진행 방향을 바꾸기 위한 장치이다.

③ 전달된 회전력을 좌우 별도로 단속할 수 있다.

④ 트랙이 설치된 장비는 동력을 끊은 반대쪽으로 돌게 된다.

31. 건설기계의 조종 중 과실로 사망 1명의 인명피해를 입힌 때 조종사면허 처분기준은?

① 면허취소

② 면허효력 정지 60일

③ 면허효력 정지 45일

④ 면허효력 정지 30일

32. 건설기계관리법에 따라 최고주행속도 15km/h 미만의 타이어식 건설기계가 필히 갖추어야 할 조명장치가 아닌 것은?

① 전조등

② 후부반사기

③ 비상점멸 표시등

④ 재동등

33. 건설기계 조종사가 신상에 변동이 있을 때 그 사실이 발생할 날로부터 며칠 이내에 신고하여야 하는가?

① 10일

② 14일

③ 21일

④ 30일

34. 정기검사 신청을 받은 검사대행자는 며칠 이내에 검사일시 및 장소를 신청인에게 통지하여야 하는가?

① 20일
② 15일
③ 5일
④ 3일

35. 소형건설기계 조종교육의 내용으로 틀린 것은?

① 건설기계관리법규 및 자동차관리법
② 건설기계 기관, 전기 및 작업장치
③ 유압 일반
④ 조종 실습

36. 건설기계관리법상 건설기계에 해당되지 않는 것은?

① 자체 중량 2톤 이상의 로더
② 노상안정기
③ 천장크레인
④ 콘크리트 살포기

37. 건설기계 대여업을 하고자 하는 자는 누구에게 등록을 하여야 하는가?

① 고용노동부장관
② 안전행정부장관
③ 국토교통부장관
④ 시 · 도지사

38. 건설기계 조종사의 면허취소 사유가 아닌 것은?

① 거짓 또는 부정한 방법으로 건설기계의 면허를 받을 때
② 면허정지처분을 받은 자가 그 정지기간 중 건설기계를 조종한 때
③ 건설기계의 조종 중 고의로 중대한 사고를 일으킨 때
④ 정기검사를 받지 않은 건설기계를 조종한 때

39. 자가용 건설기계 등록번호표의 색상은?

① 주황색 판에 흰색 문자
② 적색 판에 흰색 문자
③ 백색 판에 검정색 문자
④ 녹색 판에 흰색 문자

40. 다음 중 등록자를 관할하는 검사대행자가 시행할 수 없는 것은?

① 정기검사
② 신규등록검사
③ 수시검사
④ 정비명령

41. 유압 작동부에서 오일이 누유 되고 있을 때 가장 먼저 점검하여야 할 곳은?

① 실(seal)
② 피스톤
③ 기어
④ 펌프

42. 유압계통 내의 최대압력을 제어하는 밸브는?

① 체크 밸브
② 쵸크 밸브
③ 오리피스 밸브
④ 릴리프 밸브

43. 유압에너지를 공급받아 회전운동을 하는 유압기기는?

① 유압실린더
② 유압모터
③ 유압밸브
④ 롤러 리미트

44. "밀폐된 용기 속의 유체 일부에 가해진 압력은 각부의 모든 부분에 같은 세기로 전달된다."는 원리는?

① 베르누이의 원리
② 렌츠의 원리
③ 파스칼의 원리
④ 보일 샤를의 원리

Download on the App Store 전자문제집 CBT(App Store) :[다운로드]
GET IT ON Google Play 전자문제집 CBT(Google Play) :[다운로드]

45. 유압장치에서 가장 많이 사용되는 유압회로도는?

① 조합 회로도
② 그림 회로도
③ 단면 회로도
④ 기호 회로도

46. 유압유의 압력이 상승하지 않을 때의 원인을 점검하는 것으로 가장 거리가 먼 것은?

① 펌프의 토출량 점검
② 유압회로의 누유상태 점검
③ 필리프 밸브의 작동상태 점검
④ 펌프 설치 고정 볼트의 강도 점검

47. 유압회로 내에서 서지압(surge pressure)이란?

① 과도적으로 발생하는 이상 압력의 최대값
② 정상적으로 발생하는 압력의 최대값
③ 정상적으로 발생하는 압력의 최소값
④ 과도적으로 발생하는 이상 압력의 최소값

48. 유압회로 내에 기포가 발생할 때 일어날 수 있는 현상과 가장 거리가 먼 것은?

① 작동유의 누설저하
② 소음증가
③ 공동현상 발생
④ 액추에이터의 작동불량

49. 축압기의 용도로 적합하지 않는 것은?

① 유압 에너지의 저장
② 충격 흡수
③ 유량 분배 및 제어
④ 압력 보상

50. 2개 이상의 분기회로를 갖는 회로 내에서 작동순서를 회로의 압력 등에 의하여 제어하는 밸브는?

① 체크 밸브
② 시퀀스 밸브
③ 한계 밸브
④ 서보 밸브

51. 작업 개시 전에 실시하는 후크(Hook)의 점검 기준이 아닌 것은?

① 균열이 없는 것을 사용할 것
② 개구부가 원래 간격의 5%를 초과하지 않을 것
③ 단면 지름의 감소가 원래 지름의 5%를 초과하지 않을 것
④ 두부 및 만곡의 내측에 홈이 있는 것을 사용할 것

52. 가스 용접 시 사용하는 봄베의 안전수칙으로 틀린 것은?

① 봄베를 넘어뜨리지 않는다.
② 봄베를 던지지 않는다.
③ 산소 봄베는 40°C 이하에서 보관한다.
④ 봄베 몸통에는 녹슬지 않도록 그리스를 바른다.

53. 작업 시 준수해야 할 안전사항으로 틀린 것은?

① 대형 물건의 기중 작업 시 신호 확인을 철저히 할 것
② 고장 중인 기기에는 표시를 해 둘 것
③ 정전 시에는 반드시 전원을 차단할 것
④ 자리를 비울 때 장비 작동은 자동으로 할 것

54. 사고의 원인 중 가장 많은 부분을 차지하는 것은?

① 불가항력
② 불안전한 환경
③ 불안전한 행동
④ 불안전한 지시

55. 6각 볼트 · 너트를 조이고 풀 때 가장 적합한 공구는?

① 바이스
② 플라이어
③ 드라이버
④ 복스 렌치

56. 근로자 1000명 당 1년간에 발생하는 재해자 수를 나타낸 것은?

① 도수율
② 강도율
③ 연천인율
④ 사고율

57. 다음 중 장갑을 끼고 작업할 때 가장 위험한 작업은?

① 건설기계운전 작업
② 타이어 교환 작업
③ 해머 작업
④ 오일 교환 작업

58. 크레인으로 중량물을 운반할 때의 주의사항으로 틀린 것은?

① 시선은 반드시 운반물만을 주시한다.

② 운반물이 추락하지 않도록 한다.

③ 규정 무게를 초과하여 들어 올리지 않는다.

④ 운반물이 흔들리지 않도록 한다.

59. 화재 시 연소의 주요 3요소로 틀린 것은?

① 고압

② 가연물

③ 점화원

④ 산소

60. 작업환경 개선 방법으로 가장 거리가 먼 것은?

① 채광을 좋게 한다.

② 조명을 밝게 한다.

③ 부품을 신품으로 모두 교환한다.

④ 소음을 줄인다.