2008년03월02일년 방송통신기사 필기시험 기출문제 답안

【1과목 : 20문제】 방송통신일반	1	2	3	4	5	6	7	8	9	10
	①	③	③	①	①	①	④	④	①	①
	11	12	13	14	15	16	17	18	19	20
	④	②	②	④	④	①	③	①	④	②

【2과목 : 20문제】 방송통신기기	21	22	23	24	25	26	27	28	29	30
	②	①	③	③	①	②	①	③	③	③
	31	32	33	34	35	36	37	38	39	40
	②	③	④	①	④	④	②	②	④	③

【3과목 : 20문제】 방송미디어공학	41	42	43	44	45	46	47	48	49	50
	④	③	②	①	②	③	②	④	③	③
	51	52	53	54	55	56	57	58	59	60
	①	②	①	①	④	①	②	①	①	①

【4과목 : 20문제】 방송통신시스템	61	62	63	64	65	66	67	68	69	70
	③	③	②	④	②	③	④	④	②	①
	71	72	73	74	75	76	77	78	79	80
	②	④	①	①	④	③	④	②	④	④

【5과목 : 20문제】 컴퓨터일반 및 방송설비기준	81	82	83	84	85	86	87	88	89	90
	②	①	③	①	①	①	②	③	①	①
	91	92	93	94	95	96	97	98	99	100
	②	②	①	①	④	④	④	①	①	③

전자문제집 CBT 홈페이지 : https://www.cbtestpro.kr

최신 수정 자료와 해설(오타・오답・규정변경)은 cbtestpro.kr 웹 및 앱에서 확인하세요.

기출문제의 저작권은 출제기관에 있습니다. cbtestpro.kr 및 관련 앱에서는 편집 및 재구성 작업만 하였음을 밝힙니다.

CBT 기출문제

전자문제집 CBT

빠르고 효과적으로 배워 시험 합격을 노려라!

Download on the App Store

GET IT ON Google Play

【1과목】방송통신일반 (20문제)

1. 전압이득이 60[dB]인 저주파 전압증폭기가 10[%]의 왜율을 가지고 있을 때 이것을 0.1[%] 정도로 개선하는 방법은?

① 궤환율이 약 20[dB]인 부궤환을 걸어준다.

② 궤환율이 약 20[dB]인 정궤환을 걸어준다.

③ 증폭도를 10[dB] 낮게 한다.

④ 전압변동율을 1/10 로 낮게 한다.

2. 다음 중 그림과 같은 정류회로에서 부하저항 RL의 소비전력 [W]은 약 얼마인가?(단, 입력전압 120V, 부하저항 240Ω, 다이오드는 이상적이고, 권선비는 1차측 : 2차측 = 2:1 이다.)

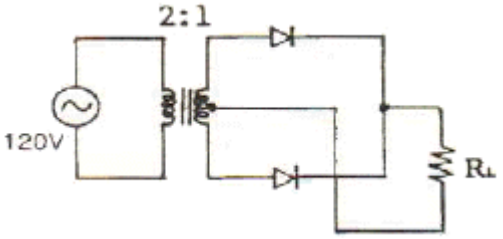

① 0.52

② 1.74

③ 3.04

④ 9.55

3. 다음 논리회로의 출력(X)이 옳은 것은?

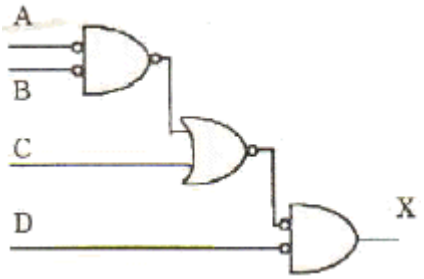

① $(AB+C)\overline{D}$

② $A+B+C+\overline{D}$

③ $(A+B+C)\overline{D}$

④ $(AB+C\overline{D})$

4. RC 결합 CE 증폭기의 저주파 응답에서 결합콘덴서의 역할에 대한 설명으로 가장 적합한 것은?

① 결합콘덴서의 용량은 소신호에 대해 거의 단락상태가 되도록 커야한다.

② 결합콘덴서는 입력의 직류성분만을 통과시켜야 한다.

③ 입력신호의 진폭이 커짐에 따라 콘덴서의 용량도 증가하여야 한다.

④ 입력주파수가 작아짐에 따라 콘덴서의 용량도 감소해야 한다.

5. 증폭기의 입력 임피던스를 증가시키고 출력 임피던스를 감소시키기 위해서는 어떤 방법의 부궤환이 적합한가?

① 출력전압을 샘플링해서 입력신호와 직렬로 가한다.

② 출력전류를 샘플링해서 입력신호와 직렬로 가한다.

③ 출력전압을 샘플링해서 입력신호와 병렬로 가한다.

④ 출력전류를 샘플링해서 입력신호와 병렬로 가한다.

6. 다음 중 트랜지스터 접지방식에서 전류이득과 전압이득이 모두 큰 것은?

① 이미터 접지

② 베이스 접지

③ 컬렉터 접지

④ 이미터 플로워

7. 다이오드 직선검파회로에서 변조도 50[%], 진폭 [V]인 AM 피변조파가 인가되었을 때 부하저항 RL에 나타나는 출력전압의 실효치는 몇 [V]인가? (단, 검파효율은 80[%]라고 한다.)

① 10

② 8

③ 6

④ 4

8. 다음 그림의 연산증폭기 회로에서 출력 V_O가 옳은 것은?

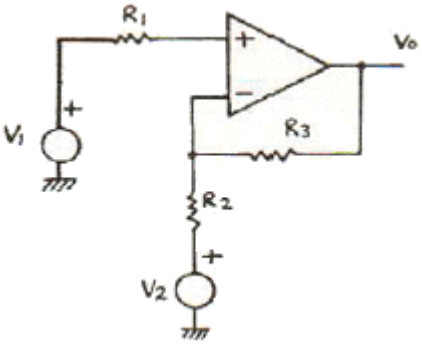

① $V_2\frac{R_2}{R_3} + V_1(1+\frac{R_2}{R_3})$

② $-V_2\frac{R_2}{R_3} + V_1(1+\frac{R_2}{R_3})$

③ $V_2\frac{R_3}{R_2} + V_1(1+\frac{R_2}{R_3})$

④ $-V_2\frac{R_3}{R_2} + V_1(1+\frac{R_3}{R_2})$

9. 다음 이상 발진기의 발진주파수는 약 몇 [kHz]인가? (단, R=4[kΩ], C=0.01[μF])

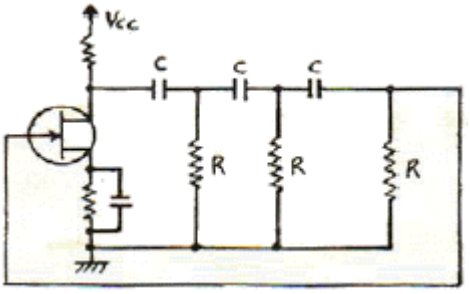

① 1.6

② 2.3

③ 3.4

④ 4.2

10. 다음 중 그림의 회로에서 입력전압 Vi와 출력전압 Vo의 전달 특성은?

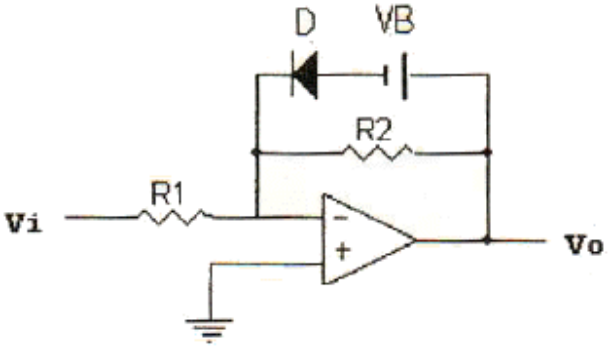

①
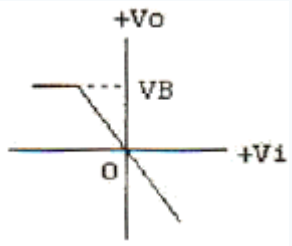

②
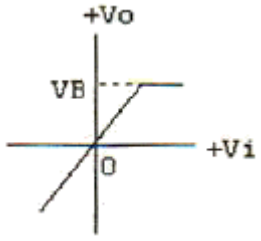

③
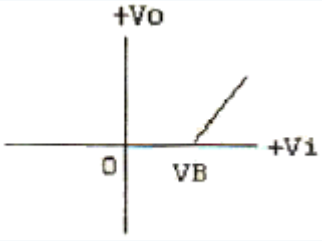

④
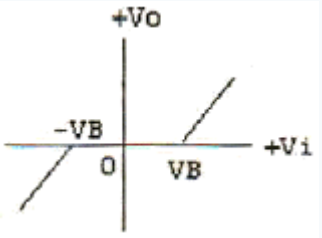

11. 전압 증폭회로에서 대역폭을 4배로하려면 증폭이득을 약몇 [dB] 감소시켜야 하는가?

① 0.25 [dB]

② 4 [dB]

③ 6 [dB]

④ 12 [dB]

12. 그림과 같은 비안정 멀티바이브레이터의 설명으로 틀린것은?

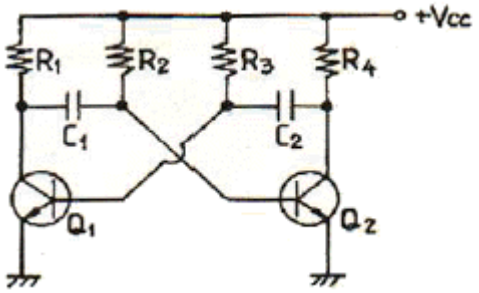

① Q1이 OFF일 때, Q2는 포화상태이다.

② Q1이 포화일 때, Q2는 포화를 유지한다.

③ 구형파를 발생하는 회로이다.

④ C1및 C2의 크기에 따라 주파수가 결정된다.

13. 다음 3변수 카르노도가 나타내는 함수로 옳은 것은?

AB \ C	0	1
00	0	0
01	0	0
11	1	1
10	1	0

① $\overline{A\overline{B}C}$

② $AB+A\overline{C}$

③ $AB+A\overline{C}+C$

④ $\overline{A}+A\overline{B}C$

14. 그림 (a)의 회로에 그림 (b)와 같은 전압이 인가될 때 정상 상태

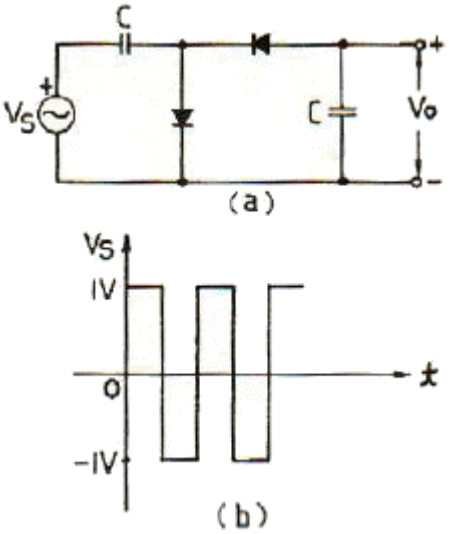

에서의 V_O는?

① 1[V]의 진폭을 갖는 양의 펄스

② 1[V]의 진폭을 갖는 음의 펄스

③ +1[V]의 일정한 DC 전압

④ -2[V]의 일정한 DC 전압

15. 그림과 같이 T형 플립플롭을 접속하고 첫 번째 플립플롭에 1000[Hz]의 구형파를 입력하면 최종 플립플롭에서 출력단의 주파수[Hz]는?

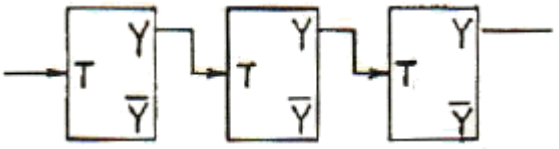

① 1000

② 500

③ 250

④ 125

16. $I=I_c(1+m\sin W_a t)\sin W_c t$인 피변조파의 전류가 임피던스 값이 R인 회로에 흐를 때 상측대파의 평균전력은? (단, m은 변조도이다.)

① $\frac{m^2 I_c^2 R}{8}$

② $\frac{m^2 I_c^2 R}{6}$

③ $\frac{m^2 I_c^2 R}{4}$

④ $\frac{m^2 I_c^2 R}{2}$

17. MS 플립플롭의 진리표에서 J_N=1, K_N=0 에서 클럭펄스를 인가할 때, 출력 Q_{N+1}의 값은?

① QN

② 0

③ 1

④ 부정

18. 그림과 같이 해독기에 BCD 입력이 가해지고 있다. 해독기는 BCD 입력이 1001(ABCD)인 때만 출력이 1을 나타낸다고 할 경우 다음 중 출력 Y를 불 대수식으로 표현하면?

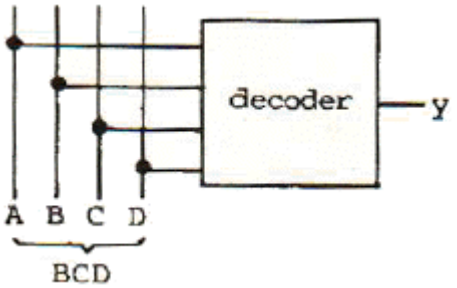

① AD

② AB

③ AC

④ BCD

19. NOR 게이트로 구성된 RS 플립플롭에서 이전의 상태를 유지하기 위해서는 RS가 어떤 경우일 때인가?

① RS = 01

② RS = 11

③ RS = 10

④ RS = 00

20. 다음 중 신호의 지연시간이 가장 짧은 것은?

① TTL

② ECL

③ CMOS

④ RTL

【2과목】방송통신기기 (20문제)

21. CATV에서 지상파 TV를 수신하여 재전송할 경우 수신된 TV 신호를 중간주파수로 변환해서 신호의 레벨조정과 증폭 기능을 수행하는 것은?

① 변조기(Modulator)

② 신호처리기(Signal Processor)

③ 혼합기(Combiner)

④ 분배기(Divider)

22. 다음 중 복사된 전파가 주로 지표면을 따라 진행하는 전파는?

① 중파, 장파

② 단파

③ 초단파

④ 극초단파

23. 위성방송의 유료 시청방식에서 비가입자가 시청할 수 없게 하기 위한 것은?

① 커버리지(coverage)

② 언커버리지(uncoverage)

③ 스크랩블(scramble)

④ 디스크랩블(descramble)

24. 다음 중 위성중계기의 구성요소가 아닌 것은?

① 송신부

② 주파수변환부

③ 튜너

④ 증폭기

25. 다음 중 UHF와 VHF를 비교할 때 옳지 않은 것은?

① UHF가 VHF에 비해 파장이 크다.

② UHF가 VHF에 비해 안테나 크기가 작다.

③ UHF가 VHF에 비해 주파수가 높다.

④ UHF가 VHF에 비해 가용채널이 많다.

26. 다음 중 텔레비전 공동시청 안테나시설 등에서 입력시 호 에너지를 간선에서 지선으로 나누는 역할을 하는 것은?

① 정합기

② 분기기

③ 분사기

④ 감쇠기

27. 여러 개의 입력 마이크나 녹음기, 턴테이블, 라인입력, 음악효과 등을 혼합 처리해서 VTR이나 TAPE Recorder에 녹음하거나 앰프를 통해 스피커로 보내는 것은?

① 콘솔(음향혼합)

② 녹화기

③ 프리앰프

④ 영상혼합기

28. 위성을 이용하여 뉴스 현장에서 직접 뉴스 소재를 취재해서 송ㆍ수신이 가능한 것은?

① EFP(Electronic Field Production)

② ENG(Electronic News Gathering)

③ SNG(Satellite News Gathering)

④ FPU(Field Pick-up Unit)

29. 다음 중 TV의 음성회로에 디엠퍼시스 회로를 넣어 사용하는 목적은?

① 저주파 영역의 특성을 보정하기 위하여

② 버즈음을 제거하기 위하여

③ 고주파 영역의 특성을 보정하기 위하여

④ 음성신호를 강하기 하기 위해서

30. 다음 중 컴퓨터상에서 다수의 인원이 동시에 영상을 편집하는데 가장 적합한 디지털 편집시스템은?

① LE(Linear Editor)

② Betacam VCR

③ NLE(Non Linear Editor)

④ Playout Server

31. 스위프 신호발생기(sweep signal source)에 대한 설명으로 가장 적합한 것은?

① 점유주파수 대역폭의 허용오차를 측정하는 측정기이다.

② 출력 신호와 주파수가 일정한 범위에서 반복하여 변화하는 신호 발생기이다.

③ 2차 상호변조를 측정하여 왜곡을 분석하는 기기이다.

④ 신호 레벨미터를 내장하고 있어 모든 주파수 특성을 측정하는 계측기이다.

32. 다음 중 주파수변조에 비하여 진폭변조의 특징에 대한 설명으로 틀린 것은?

① 피변조파가 점유하는 주파수 대역이 좁다.

② 변복조 회로 설계가 비교적 간단하다.

③ S/N 비가 개선된다.

④ 주파수 이용률이 좋다.

33. 다음 중 관 CATV 전송방식의 일반적인 특징이 아닌것은?

① 저손실로 전송거리가 연장된다.

② 광대역으로서 대량의 정보전송이 가능하다.

③ 광케이블을 간선으로 사용하여 쌍방향 전송이 가능하다.

④ 전자유도와 낙뢰의 영향을 받는다.

34. 다음 중 컬러비(Color Bar)에 대해 정밀하고 반복된 신호를 만들어서 시험과 조정 절차를 위해 사용되는 것은?

① TV 패턴신호 발생기

② 웨이브폼 모니터

③ 벡터스코프

④ 스펙트럼 아날라이저

35. 다음 중 스펙트럼 분석기로 측정할 수 없는 것은?

① 신호의 주파수 및 레벨

② 주파수 대역폭

③ 잡음 전력 및 C/N 비

④ 신호의 위상

36. 영상신호에 있어서 컬러신호의 품질을 측정하는 요소가 아닌 것은?

① 컬러레벨(Color level)

② 채도레벨(Chroma level)

③ 포화도(Saturation)

④ 콘트라스트(Contrast)

37. 다른 국의 VTR에 의한 녹화 재생이나 다원중계 등 비동기의 영상신호를 필드 또는 프레임 메모리에 기록하여 이것을 자국의 동기신호에 맞추어 읽어내는 장치는?

① TBC

② FS

③ ADC

④ DVD

38. 다음 중 지상으로부터의 전파를 수신하여 주파수를 변환한 다음 증폭해서 다시 지상으로 발사하는 기능을 수행하는 위성은?

① 수동위성
② 능동위성
③ 추적위성
④ 제어위성

39. 다음 중 방송용 서버에서 콘텐츠의 검색 및 조회에 이용되는 기술로 가장 적합한 것은?

① MPEG-1
② MPEG-2
③ MPEG-4
④ MPEG-7

40. 케이블 방송에서 수시한 지상파 방송을 재전송하기 위하여 여러 개의 신호를 하나로 묶는데 사용도는 것은?

① 변조기
② 복조기
③ 다중화기
④ 신호처리기

【3과목】방송미디어공학 (20문제)

41. 뉴스, 일기예보, 주식시세 등 여러 가지 정보를 글자나 그림으로 만든 후, 이를 부호화하여 TV(NISC 방식)전파의 빈틈에 Digital Data의 형태로 삽입하여 송출하는 것은?

① Videotex
② VAN(Value Added Network)
③ ISDN(Integrated Service Digital Network)
④ Teletext

42. 다음 중 고품위 텔레비전(HDTV)에 관한 설명으로 틀린 것은?

① 음성 부호화기법으로 DPCM 등이 적용된다.
② 9:16의 화면 종횡비를 이룬다.
③ 525 라인의 수평해상도를 갖는다.
④ NTSC, PAL 등의 방식과 비교해서 해상도가 좋다.

43. 다음 중 방송계 뉴미디어에 속하지 않는 것은?

① 디지털 TV
② DVD
③ 디지털 종합유선방송
④ 인터넷 방송

44. 다음 전송 매체 중 동시에 가장 많은 정보량을 보낼 수 있는 것은?

① 광 케이블
② 동축 케이블
③ 쌍연식 케이블
④ 전화 케이블

45. 국내 디지털 TV에서 채택하고 있는 영상압축 신호처리 방식은?

① NHEG
② MPEG-2
③ JAVA
④ JPEG

46. 다음 중 마이크 지향특성의 지향각이 가장 큰 것은?

① Cardioid
② Hyper Cardioid
③ Omni Directional
④ Super Cardioid

47. 다음 중 조명의 주 목적이 아닌 것은?

① 입체감과 질감을 만든다.
② 반향(echo)을 얻는다.
③ 필요한 밝기를 얻는다.
④ 컬러 밸런스를 만든다.

48. 다음 중 멀티미디어(multimedia)의 응용으로 관계가 먼 것은?

① 원격교육
② 화상회의
③ 원격진료
④ 라디오 청취

49. 다음 중 뉴미디어 관련 기술과 가장 거리가 먼 것은?

① 정보처리 기술
② 통신 기술
③ 제조생산 기술
④ 반도체 기술

50. 다음 중 아날로그 컬러 TV의 방송 방식이 아닌 것은?

① SECAM

② NTSC

③ DAB

④ PAL

51. MPEG-1 영상부호화 기법과 MPEG-2 영상부호화 기법 모두에서 지원하는 색도형식(Chromatic format)은?

① 4:2:0

② 4:2:2

③ 4:4:4

④ 4:0:0

52. 다음 중 색차신호인 I 신호와 Q 신호의 위상차는?

① 45도

② 90도

③ 135도

④ 185도

Download on the App Store 전자문제집 CBT(App Store) :[다운로드]
GET IT ON Google Play 전자문제집 CBT(Google Play) :[다운로드]

53. 영상신호는 휘도신호의 에너지 스펙트럼 사이에 색신호(Q)의 에너지를 끼워넣어 전송한다. 다음 중 Q 신호의 대역폭은?

① 0.5[MHz]

② 1.5[MHz]

③ 3.58{MHz]

④ 4.5[MHz]

54. 다음 중 일반적인 프로그램의 편성과 거리가 가장 먼 것은?

① 프로그램의 제작

② 프로그램의 시간

③ 프로그램의 선택

④ 프로그램의 배치

55. 다음 중 ( ) 안에 순서대로 가장 알맞은 용어는?

디지털 TV의 핵심기술은 디지털 신호처리로 인해 발생하는 방대한 데이터의 양을 줄이기 위한 ( ) 기술이며 영상 신호는 많은 시간적, 공간적 ( )을 이용하여 50:1 이상까지 데이터의 양을 줄일 수 있다.

① 억압, 단일성

② 압축, 단일성

③ 생략, 유연성

④ 압축, 중복성

56. 다음 중 동영상 관련 압축 알고리즘이 아닌 것은?

① JPEG

② MPEG-2

③ H.254

④ DVI

57. 다음 중 멀티미디어/하이퍼미디어 정보의 표현, 정보교환 등에 이용되는 통화상의 국제표준은?

① MPEG-1

② MHEG

③ JPEG

④ MPEG-4

58. 다음 중 주사에 따라 생기는 전기적인 변화로서 정지 또는 이동하는 사물의 순간적 영상을 전송하기 위한 신호는?

① 영상 신호

② 음향 신호

③ 파일럿 신호

④ 반송파 신호

59. 2개의 음이 동시에 존재할 때, 한쪽 음이 다른 한쪽의 음에 의해 은폐되어 들리지 않는 현상은?

① 마스킹 현상

② 바이노럴 현상

③ 하스 현상

④ 하울림 현상

60. 다음 중 대기의 온도가 15°C인 경우 음이 공기 중에 전달되는 속도[m/sec]는 약 얼마인가?

① 340
② 360
③ 420
④ 570

【4과목】방송통신시스템 (20문제)

61. 다음 중 CATV의 사업주체가 아닌 것은?

① SO(System Operator)
② NO(Network Operator)
③ PO(Program Operator)
④ PP(Program Provider)

62. VSB 변조방식에 대한 설명으로 틀린 것은?

① SSB와 DSB의 장점을 취한 통신방식이다.
② VSB의 대역폭은 SSB보다 약 1.25배 정도이다.
③ 포락선 검파기로 검파가 불가능하다.
④ DSB보다 선택성 페이딩의 영향을 비교적 덜 받는다.

63. 다음 중 디지털 통신시스템을 설계하는 경우 달성하고자 하는 목표가 아닌 것은?

① 방해신호에 대한 최대 방지
② 최대의 소모 전력
③ 최소의 채널 대역폭
④ 최대의 데이터 전송율

64. 다음 주파수대 중 방송에 사용되지 않는 것은?

① MF
② VHF
③ UHF
④ EHF

65. TV 주사선 중 수직귀선시간의 비어 있는 라인에 시험신호를 실어 프로그램 송출 중에도 전송로 등의 특성을 모니터하기 위한 신호는?

① DCR 신호
② VITS 신호
③ Color Bar 신호
④ VIR 신호

66. 색차신호의 크기가 I=3, Q=4 일 때 합성신호인 C 신호의 크기는?

① 3
② 4
③ 5
④ 6

67. 다음 중 국내 디지털 TV의 변조방식은?

① OFCM
② QPSK
③ 16QAM
④ 8VSB

68. 다음 중 강우데 가장 취약한 Microwave 주파수 대역은?

① 2GHz 대
② 5GHz 대
③ 6GHz 대
④ 13GHz 대

69. CATV 바송사업자의 사업구역 내에서 1차적 분배망 또는 기간 분배망이라 할 수 있는 것은?

① 분기선
② 트렁크라인
③ 분배선
④ 인입선

70. 다음 중 인접채널의 신호 방해 현상을 파악하기 위해 측정하는 것은?

① 영상과 음성반송파의 레벨 측정
② 영상반송파의 주파수 대역 측정
③ 인접채널의 위상 측정
④ 험변도조 측정

71. 국내 무궁화위성 3호 방송용 중계기의 대역폭은?

① 24[MHz]
② 27[MHz]
③ 32[MHz]
④ 35[MHz]

72. 다음 중 디지털 라디오 방송시스템과 거리가 먼 것은?

① ISDB-S

② IBOC

③ DAM

④ ATSC

73. 지상파 DMB 방송기술 중 기존의 VHF TV 방송채널을 그대로 사용할 수 있는 방식은?

① In-Band 방식

② Eureka-147 방식

③ Out-of-Band 방식

④ ISDB-T 방식

74. 다음 중 위성방속의 하향 링크 설계에 고려하지 않아도 되는 것은?

① 지구국 EIRP(실효등방성 복사전력)

② 자유공간 손실

③ 지구국 수신기 잡음온도

④ 위성 중계기 안테나 이득

75. VHF/UHF 대역 방송신호의 수신 전계강도를 결성하는 요소가 아닌 것은?

① 주파수

② 송 · 수신 안테나의 높이

③ 전송로 길이(또는 수신지역 특성)

④ 전리층의 특성

76. 위성방송 수신에 있어 음영지역을 대비하여 위성방송을 하나의 안테나에서 수신하여 케이블로 전송하는 방식을 무엇이라 하는가?

① SCATV

② MCATV

③ SMATV

④ MSATV

77. 다음 중 종합유선방송의 헤드엔드 시스템에서 사용하는 장치가 아닌 것은?

① 신호처리기(signal processor)

② 복조기(demodulator)

③ AM/FM 변조기

④ 컨버터

78. 데이터 전송방식 중 양쪽 방향으로 신호의 전송이 가능하나 동시에 송신과 수신이 불가능한 것은?

① 단향(Simplex) 통신방식

② 반이중(Half Duplex) 통신방식

③ 전이중(Full Duplex) 통신방식

④ 이중(Duplex) 통신방식

79. 다음 중 무궁화위성에서 TV 방송시스템의 변조방식은?

① 8VSB

② 16VSB

③ MPEG-2

④ QPSK

80. 다음 중 CATV 시스템의 전송로와 가장 거리가 먼 것은?

① 광 케이블

② 동축 케이블

③ 광 및 동축 케이블

④ UTP 케이블

【5과목】컴퓨터일반 및 방송설비기준 (20문제)

81. 데이터의 고속처리를 목적으로 주기억장치와 입 · 출력장치 사이에 잇는 입 · 출력 전용장치는?

① 버퍼

② 채널

③ 캐시

④ 포트

82. 4개의 비트(bit)에서 MSB로부터 차례로 8,4,2,1의 가중치(weight)를 갖는 코드는?

① BCD 코드

② Access 3 코드

③ ASCII 코드

④ Hamming 코드

83. 다음과 같은 진리표를 갖는 회로는?

x	y	D_0	D_1	D_2	D_3
0	0	1	0	0	0
0	1	0	1	0	0
1	0	0	0	1	0
1	1	0	0	0	1

① 비교기(comparator)

② 멀티플렉서(Multiplexer)

③ 디코더(Decoder)

④ 인코더(Encoder)

84. 병렬 프로세서의 한 종류로 벡터 프로세서에서 많이 사용되는 방식으로 비디오 게임 콘솔이나 그래픽 카드와 같은 분야에 자주 적용되며 MMX에도 사용된 구조는?

① SIMD

② SISD

③ MISD

④ MIMD

85. 연산의 속도를 빠르게 하기 위하여 부동 소수점 연산을 전문적으로 수행하는 장치는?

① co-processor

② RAM

③ ROM

④ USB

86. 기계어를 기호(symbolic code)로 1대 1 대응시켜 만든 언어는?

① 어셈블리어

② 고급언어

③ 컴파일러

④ 언어 프로세서

87. 마이크로 오퍼레이션 중 가장 긴 것의 시간을 해당 마이크로 사이클 타임으로 정의하는 방식을 무엇이라 하는가?

① Fetch Status

② 동기 고정식

③ 동기 가변식

④ Interrupt Status

88. 10진수 9를 2진수로 표현할 때, 기수 패리티 코드화한 값으로 옳은 것은?

① 10010

② 10001

③ 10011

④ 01001

89. 입 · 출력 과정에서 CPU의 역할이 가장 큰 방식은?

① Programmed I/O

② Interrupt-Driver I/O

③ DMA

④ Channel I/O

90. 그레이 코드 10110110을 2진수로 바꾼 것으로 맞는 것은?

① 11011011

② 10101101

③ 01001100

④ 01101011

91. 방송국의 송신공중선으로부터 발사되는 강한 전파로 인하여 다른 전파와의 간섭이 일어나는 지역을 무엇이라고 하는가?

① 방송구역

② 블랭킷에어리어

③ 복사지역

④ 전파혼신구역

92. 다음 중 무선국 업무의 분류 중 공중이 직접 수신하도록 할 목적으로 송신하는 무선통신업무는?

① 고정업무

② 방송업무

③ 해상이동업무

④ 이동업무

93. 유선방송국 설비는 매월 방송신호를 측정 시험하여 그 결과를 기록 및 관리해야 하는 사항이 아닌 것은?

① 반사손실

② 스퓨리어스

③ 혼변조도

④ 반송파의 주파수 편차

94. 무선설비의 기술기준에서 수신설비의 충족조건이 아닌것은?

① 정합이 적정할 것

② 감도는 낮은 신호입력에서도 양호할 것

③ 내부잡음이 적을 것

④ 수신주파수는 운용범위 이내일 것

95. 감리원의 업무범위에 해당하지 않는 것은?

① 공시계획 및 공정표의 검토

② 공사업자가 작성한 시공상세도면의 검토 · 확인

③ 공사진척 부분에 대한 조사 및 검사

④ 하도급에 대한 결정

96. 다음 중 방송법에 의한 방송사업의 종류가 아닌 것은?

① 지상파방송사업

② 위성 방송사업

③ 방송채널사용사업

④ 중계유선사업

97. 다음 중 무선국 허가의 유효 기간에 맞지 않는 것은?

① 실험국, 실용화시험국 - 1년

② 해안지구국, 이동지구국 - 5년

③ 기지국, 중계국 - 5년

④ 아마추어국, 무선측위국 - 3년

98. 다음 중 경미한 공사로서 정보통신공사업자 이외의 자가시공할 수 있는 것은?

① 간이무선국 · 아마추어무선국 설비 공사

② 방소케이블설비 공사

③ 송출설비 공사

④ 방송관로설비 공사

99. 다음 중 전송 · 선로설비를 이용하여 행하는 다채널 방송은?

① 종합유선 방송

② 지상파 방송

③ 위성 방송

④ 다중화 방송

100. 다음 중 전파진흥기본계획에 포함되어야 할 사항이 아닌 것은?

① 전파이용질서의 확립

② 전파환경의 개선

③ 무선통신의 개발

④ 전파전문인력의 양성